Въведение

Поздравяваме ви като потребител на този ноутбук с прекрасен дизайн. Този съвършено нов и изящен ноутбук ще ви осигури приятни изживявания и професионална работа. С гордост можем да заявим на нашите потребители, че този ноутбук е щателно тестван и нашата репутация е гаранция за неговата ненадминатa надеждност и удовлетвореността на потребителите.

Разопаковане

Първо, разопаковайте кашона и внимателно проверете цялото съдържание. Ако някой компонент е повреден или липсва, незабавно се свържете с местния дилър. Освен това, запазете кашона и опаковъчните материали, в случай че се наложи да транспортирате устройството в бъдеще. Опаковката трябва да съдържа следните компоненти:

Ноутбук	Инструкции за Бърз Старт
Li-ion батерия с висок капацитет	AC адаптер и захранващ кабел
Чанта за ноутбук (опция)	
Диск с приложни програми „Всичко в едно”, съдържащ пълната версия на ръководството за потребителя, драйвери, помощни програми, функция за възстановяване, предлагана като опция и др.	

INFO

Аксесоарите, изброени по-горе могат да бъдат променяни без предизвестие.

Технически Характеристики

Физически Характеристики

Размери	260 (Ш) x 180 (Д) x 19~31,5 (В) mm
Тегло	940 г (без батерия)

Микропроцесор

Тип на Процесора	Socket 478
Поддържащ Процесор	Процесор Intel® Diamondville (45 nm)
L2 Кеш	512KB
FSB Скорост	Поддържа 533 MHz

Процесорни Чипове

Северен Мост	Intel® 945GSE
Южен Мост	Intel® ICH7M

Памет

Технология	DDR2 667/ 800
Памет	DDR2 SDRAM
Максимум	2GB

Захранване

AC Адаптер	40W, 19V

Тип на Батерията	3 клетки (като опция)
	6 клетки (като опция)
RTC Батерия	Да

Входно/ Изходен Порт

Монитор (VGA)	15 изводен D-Sub x 1
USB	x 3 (USB версия 2,0)
Микрофон	x 1
Слушалки	x 1
RJ45	x 1
Карточетец	x 1 (SD/ MMC/ MS)
	Поддържаните карти памет могат да бъдат променяни без предизвестие.

Запомнящи Устройства

(Изброените тук компоненти можа да са различни в зависимост от закупения модел)

Форм Фактор на Твърдия Диск	2,5”, 9,5 мм Височина, 5400 об./мин.
SSD (твърд диск)	Поддържа се като опция

Комуникационен Порт

(Изброените тук компоненти могат да бъдат променяни без предизвестие)

LAN	10/100 Ethernet
Безжична LAN	Поддържа се

Аудио

Звуков Интерфейс	ALC 888s
Вътрешни Колонки	2 колонки с корпуси
Сила на Звука	Регулира се чрез бутон, „горещи” клавиши от клавиатурата и SW

Видео

Функция за Двоен Изглед	LCD или CRT се откриват автоматично при свързване.
CRT изход	Поддържа се

Показване на Екрана

Тип на LCD	Ширина 10" / 8,9” (като опция)
Яркост	Яркостта се контролира чрез „горещи” клавиши от клавиатурата

Уебкамера

CMOS (като опция)	Поддържа се

Софтуер и BIOS

Стартиране от USB Флаш Устройство	Да, USB устройството стартира само DOS
BIOS	Поддържане на Бързо Стартиране - Да

Други

Отвор за Kensington Блокировка	x 1
Съответствие	WHQL

Общ Преглед на Продукта

Този раздел описва основните характеристики на ноутбука. Той ще ви помогне да научите повече за външния вид на устройството, преди да започнете да го използвате. Моля имайте предвид, че ноутбукът, показан в този раздел, може да се различава от този който сте закупили.

Изглед Отгоре при Отворено Положение

Фигурата на отворения ноутбук и описанието отдолу ще ви помогнат да се запознаете с основната работна зона на вашия ноутбук.

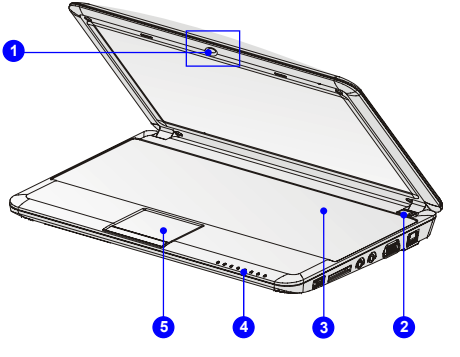

1. Уебкамера/ Светодиод на Уебкамерата
2. Бутон на Захранването/ Светоиндикатор на Захранването
3. Клавиатура/ Бутони за Бърз Старт
4. Светодиод за Състоянието
5. Тъчпад

INFO

Показаните тук фигури са само за справка.

1. **Уебкамера/ Светодиод на Уебкамерата (като опция)**
   - Тази вградена уебкамера може да се използва за правене на снимки, видеозапис или конферентна връзка, както и за други интерактивни приложения.
   - Светоиндикаторът за уебкамерата, който се намира до нея, светва в оранжево при включването й и угасва при изключването й.

2. **Бутон на Захранването/ Светоиндикатор на Захранването**

Бутон Power (Захранване):
   - Натиснете този бутон, за да включите или изключите захранването на ноутбука.

Светодиод на Захранването:
   - Светва в синьо при включване на захранването на ноутбука.
   - Свети в зелено, когато е активирана функцията ECO; угасва при изключване на функцията ECO.

3. **Клавиатура**

   Вградената клавиатура предлага всички функции на пълноразмерната клавиатура.

   Бутони за Бърз Старт [Fn]

   Използвайте функционалните бутони [Fn] на клавиатурата за активиране на конкретни приложения или инструменти.

   С помощта на тези бутони за бързо стартиране потребителите могат да работят по-ефективно.

Fn + F6	Натиснете и задръжте бутона **Fn**, след това натиснете бутона **F6,** за да включите уебкамерата. Натиснете отново, за ад я изключите.
Fn + F10	Натиснете и задръжте бутона **Fn**, след това натиснете неколкократно бутона **F10,** за да включвате и изключвате рекурентно ECO функцията, когато ноутбукът се захранва от батериите.
Fn + F11	Натиснете и задръжте бутона **Fn**, след това натиснете неколкократно бутона **F11,** за да включвате и изключвате рекурентно функцията на безжичната LAN или Bluetooth.

4. Светодиод за Състоянието

	Твърдият Диск/ Оптичното Устройство се Използват: Мига в зелено, когато системата получи достъп до твърдия диск или оптичното устройство.
	Scroll Lock: Светва в зелено при включване на функцията Scroll Lock.
	Num Lock (Заключване на Цифровата Клавиатура): Светва в зелено при включване на функцията Num Lock (Заключване на Цифровата Клавиатура).
	Caps Lock (Заключване на Главните Букви): Светва в зелено при включване на функцията Caps Lock (Заключване на Главните Букви).

	Състояние на Батерията: ◆ Свети в зелено, когато батерията е заредена. ◆ Свети в жълто, когато батерията е изтощена. ◆ Мига в жълто, когато батерията откаже, като се препоръчва тя да се замени с нова. Консултирайте се с местния дилър за закупуване на батерия, еквивалентна на типа, препоръчван от производителя. ◆ Светодиодът на батерията изгасва, когато тя е напълно заредена или когато AC адаптерът е изключен.
	Включено Захранване/ Изключено Захранване/ Готовност: ◆ Мига в зелено, когато системата е в режим на готовност. ◆ Угасва при изключване на системата.
Безжична LAN Bluetooth	**Безжична LAN и Bluetooth:** ◆ Светоиндикаторът на безжичната LAN свети в зелено, когато тази функция е разрешена. ◆ Светоиндикаторът на Bluetooth свети в синьо, когато функцията за Bluetooth е включена. ◆ И двата светоиндикатора светят в зелено и синьо едновременно, когато и двете функции са включени. ◆ Двата светоиндикатора угасват, когато и двете функции са изключени. ◆ **Забележка:** От съображения за безопасност при пътуване със самолет, се уверявайте, че тези два светоиндикатора не светят по време на полет.

5. Тъчпад

Това е устройството за посочване на ноутбука.

Изглед Отпред

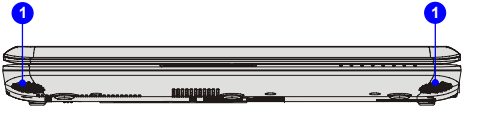

1. Стереоколонки

1. Стереоколонки

Осигуряват висококачествен звук при стереосистема и поддържат Hi-Fi функция.

Изглед Отзад

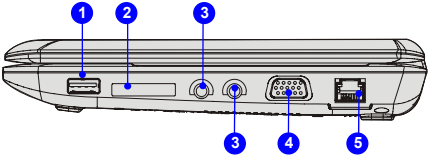

1. USB Порт
2. Карточетец
3. Конектори на Аудиопорта
4. VGA Порт
5. RJ-45 Конектор

1. USB Порт

Портът USB 2,0 ви позволява да свързвате периферни устройства с USB интерфейс, като мишка, клавиатура, модем, портативен твърд диск, принтер и много други.

2. Карточетец

Вграденият карточетец поддържа различни видове карти памет, като MMC (Мултимедийна Карта), XD (eXtreme Digital), SD (Secure Digital), SDHC (SD High Capacity), MS (Memory Stick) или MS Pro (Memory Stick Pro). Свържете се с местния дилър за допълнителна актуална информация и имайте предвид, че поддържаните карти могат да бъдат променяни без предизвестие.

3. Конектори на Аудиопорта

Осигуряват висококачествен звук при стереосистема и поддържат Hi-Fi функция.

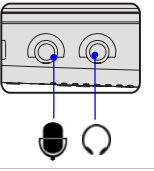

Слушалки: Конектор за колонки или слушалки.

Микрофон: Използва се за външен микрофон.

4. VGA Порт

15-изводният D-sub VGA ви позволява да свързвате външен монитор или друго стандартно VGA-съвместимо устройство (като проектор) за да виждате компютърното изображение в по-голям размер.

5. RJ-45 Конектор

10/100 Ethernet конектор се използва за свързване на LAN кабел за мрежова връзка.

Изглед Отляво

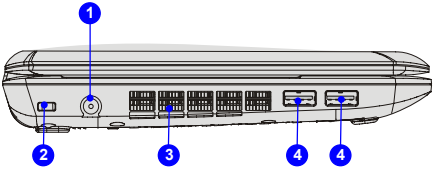

1. Конектор за Захранването
2. Kensington Заключване
3. Вентилатор
4. USB Порт

1. Конектор за Захранването

За свързване на AC адаптера и подаване на захранване към ноутбука.

2. Kensington Заключване

Този ноутбук има отвор за Kensington заключване, който позволява на потребителите да заключат ноутбука си на определено място с ключ или механично PIN устройство свързано с гумиран метален кабел. В края на кабела има малка примка, която позволява да прекарате кабела около твърдо закрепен предмет, например тежка маса или подобна мебел, като по този начин си гарантирате, че ноутбукът ще си остане на мястото.

3. Вентилатор

Вентилаторът е предназначен за охлаждане на системата. НЕ блокирайте циркулацията на въздуха през вентилатора.

4. USB Порт

Портът USB 2,0 ви позволява да свързвате периферни устройства с USB интерфейс, като мишка, клавиатура, модем, портативен твърд диск, принтер и много други.

Изглед Отзад

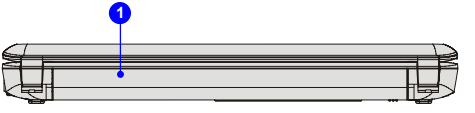

1. Батерия

1. Батерия

Този ноутбук се захранва от батерия, когато AC адаптерът не е включен.

Изглед Отдолу

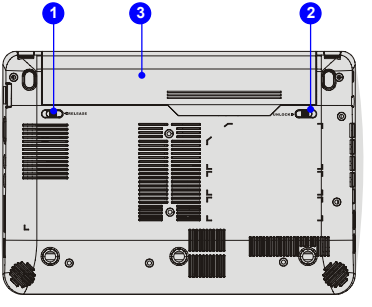

1. Бутон за Отваряне на Отделението на Батерията
2. Бутон за Заключване/ Отключване на Батерията
3. Батерия

1. Бутон за Отваряне на Отделението на Батерията

Това е отскачащо приспособление, което подготвя изваждането на батерията. Плъзнете го с едната ръка и внимателно издърпайте батерията с другата.

2. Бутон за Заключване/ Отключване на Батерията

Когато този бутон е в заключено положение, батерията не може да се движи. Когато го плъзнете в отключено положение, можете да извадите батерията.

3. Батерия

Този ноутбук се захранва от батерия, когато AC адаптерът не е включен.