POGLAVLJE 1

Predgovor

Sadržaj

Predgovor

Sadržaj **1-2**
Podaci o Propisima **1-5**
Izjava o Radiofrekvencijskim Smetnjama FCC-B: 1-5
FCC Uvjeti 1-6
Sigurnosne Informacije **1-7**
Sigurnosni Vodič za Korištenje Litijeve Baterije **1-9**
WEEE Izjava **1-13**
Trgovačke Marke **1-20**
Povijest Izdanih Verzija **1-20**

Uvod

Karta Priručnika **2-2**
Raspakiranje **2-3**
Podaci **2-4**
Pregled Proizvoda **2-7**
Otvoreni Pogled Odozgora 2-7
Pogled Sprijeda 2-11
Pogleda s Desne Strane 2-12

Pogled s Lijeve Strane 2-14
Pogled Straga 2-16
Pogled s Donje Strane 2-17

Prvi Koraci

Upravljanje Napajanjem 3-2
AC Adapter 3-2
Baterijski Modul 3-4
Korištenje Baterijskog Modula 3-7
Osnovni Rad 3-9
Savjeti za Sigurnost i Udobnost 3-9
Dobre Radne Navike 3-10
Upoznavanje s Tipkovnicom 3-11
Upoznavanje s Touchpadom 3-15
Nešto Tvrdom Disku 3-18
Priključivanje Vanjskih Uređaja 3-19
Upotreba Vanjskoga Optičkog Uređaja za Spremanje Podataka 3-19
Priključivanje Perifernih Uređaja 3-21
Spajanje Uređaja za Komunikaciju 3-23
Sigurno Uklanjanje Hardvera 3-24
Instalacija Windows XP 3-25
Preduvjeti za Instalaciju 3-25

Instaliranje Windows XP 3-25

Postava BIOS-a

O Postavi BIOS-a 4-2
Kad je Potrebno Postavljati BIOS 4-2
Kako se Pokreće Postava BIOS-a 4-2
Upravljačke Tipke 4-3
Izbornik za Postavu BIOS-a 4-4
Main Menu (Glavi Izbornik) 4-5
Advanced Menu (Napredni Izbornik) 4-7
Boot Menu (Izbornik Pokretanja) 4-9
Security Menu (Izbornik Sigurnosti) 4-10
Save & Exit Menu (Izbornik za Spremanje i Izlaz) 4-12

Podaci o Propisima

Izjava o Radiofrekvencijskim Smetnjama FCC-B:

Ovaj uređaj je ispitan i utvrđeno je da zadovoljava ograničenja za klasu B digitalnih uređaja, u skladu sa dijelom 15 pravila FCC. Ova ograničenja su određena kako bi pružila razumnu zaštitu od štetnih smetnji u stambenim instalacijama. Ovaj uređaj stvara, koristi i može emitirati radiofrekvencijsku energiju i ako se ne postavi i ne koristi u skladu s uputama, može izazvati štetno djelovanje na radio komunikacije. Međutim ne postoje jamstva da se smetnje ipak neće pojaviti u pojedinim dijelovima instalacije. Ako ovaj uređaj stvara štetne smetnje radijskom i televizijskom prijemu, koje se mogu utvrditi isključivanjem i ponovnim uključivanjem uređaja, potičemo korisnika da smetnje ispravi putem jedne ili više od sljedećih mjera:

- Promijenite smjer ili položaj prijemne antene.
- Povećajte razmak između uređaja i prijemnika.
- Spojite uređaj na zidnu utičnicu koja se nalazi u strujnom krugu različitom od onoga u kojemu je spojen prijemnik.
- Potražite savjet i pomoć prodavatelja ili iskusnog radio/TV tehničara.

NAPOMENA

- Promjene ili izmjene koje nije izričito odobrila strana koja je odgovorna za sukladnost proizvoda, mogu dovesti do gubitka prava korištenja ovog uređaja.
- Oklopljeni spojni vodovi i napojni AC kabel, ako postoje, moraju se koristiti tako da udovoljavaju ograničenjima emisije.

FCC Uvjeti

Ovaj uređaj sukladan je zahtjevima dijela 15 FCC propisa. Rukovanje njime podliježe ovim dvima uvjetima:

- Ovaj uređaj ne smije izazvati štetne smetnje
- Ovaj uređaj mora prihvatiti sve primljene smetnje, uključujući i smetnje koje mogu dovesti do neželjenog rada.

廢電池請回收

For better environmental protection, waste batteries should be collected separately for recycling or special disposal.

Sigurnosne Informacije

Pažljivo i temeljito pročitajte sve sigurnosne upute.

Uvažite sva upozorenja ili mjere opreza na uređaju ili unutar korisničkog priručnika.

Sačuvajte korisnički priručnik koji ste dobili u paketu za buduće potrebe.

Opremu držite dalje od vlage i visokih temeratura.

Ovaj uređaj položite na stabilnu površinu prije njegova podešavanja.

Otvori na kućištu uređaja služe za hlađenje i prijenos topline kako ne bi došlo do njegova pregrijavanja. Nemojte pokrivati te otvore.

Provjerite da li je napon napajanja o sigurnom opsegu i da je pravilno podešen na 100~240V prije nego uređaj priključite na zidnu utičnicu.

U otvore nikad ne nalijevajte tekućinu jer to može dovesti do oštećenja opreme i električnog udara.

Ne stavljajte uređaj u okolini koja nije prikladna za njegov rad i ako je temperatura iznad 60°C (140°F) ili ispod 0°C (32°F), jer to može oštetiti opremu.

Napajački kabel postavite tako da ljudi ne mogu za njega pri hodu zapeti. Nemojte odlagati ništa na kabel napajanja.

Uvije odvojite napajački kabel od napajanja prije umetanja dodatnih kartica ili modula u računalo.

Kako ne bi došlo do eksplozije zbog nepravilne zamjene baterije, koristite samo jednaku ili nadomjesnu bateriju koju preporučuje proizvođač računala.

Pri postavljanju koaksijalnog kabela za TV tjuner potrebno je osigurati da metalni oklop tog kabela bude pouzdano povezan sa sustavom zaštitnog uzemljenja zgrade.

Bateriju uvijek čuvajte na sigurnom mjestu.

Predmete i uređaje sa snažnim magnetskim poljem držite dalje od uređaja.

U sljedećim slučajevima servisno osoblje treba pregledati opremu:

- Oštećen je utikač ili kabel.
- U opremu je prodrla tekućina.
- Oprema je bila izložena utjecaju vlage.
- Oprema ne radi kako treba ili ne možete postići da radi u skladu s korisničkim priručnikom.
- Oprema vam je ispala ili je oštećena.
- Na opremi se vide znakovi oštećenja.

Sigurnosni Vodič za Korištenje Litijeve Baterije

(English) CAUTION: Danger of explosion if battery is incorrectly replaced. Replace only with the same or equivalent type recommended by the equipment manufacturer. Discard used batteries according to manufacturer's instructions.

(French) (Français) ATTENTION: Il y a danger d'ex;losion s'il y a remplacement incorrect de la batterie. Remplacer uniquement avec une batterie du meme type ou d'un type équivalent recommandé par le constructeur. Mettre au rebut les batteries usages conformément aux instructions du fabricant.

(German) (Deutsch) VORSICHT: Explosionsgefahr bei unsachgemäßem Austausch der Batterie. Ersatz nur durch denselben oder einen vom Hersteller empfohlenen gleich-wertigen Typ. Entsorgung gebrauchter Batterien nach Angaben des Herstellers.

(Spanish) (Español) PRECAUCIÓN: Peligro de explosión si la batería es reemplazada incorrectamente. Cámbiela solo por la misma o un tipo equivalente recomendado por el fabricante. Descarte usar baterías usadas de acuerdo con las instrucciones del fabricante.

(Italian) (Italiano) ATTENZIONE: Pericolo di esplosione della batteria se sostituita in modo non corretto. Sostituire solo con la stesso tipo o con uno equivalente come indicato nel manuale del produttore. Smaltire le batterie usate come da istruzioni del produttore.

(Russian) (Русский) Внимание: Существует опасность взрыва батареи в случае неправильной замены. Для замены всегда используйте такую же или эквивалентную, рекомендованную производителем оборудования. Следуйте инструкциям производителя при утилизации использованных батарей.

(Turkish) (Türkçe) UYARI: Pil yanlıs yerleştirilirse patlayabilir. Aynı ya da muadili bir pille degistiriniz. Kullanılmış pilleri

üreticinin talimatlarına göre degerlendiriniz.

(Greek) (Ελληνικά) ΠΡΟΣΟΧΗ: Κίνδυνος έκρηξης εάν η μπαταρία τοποθετηθεί λανθασμένα. Να αντικαθιστάτε μόνο με τον ίδιο ή αντίστοιχο τύπο με αυτό που συνιστά ο κατασκευαστής του εξοπλισμού. Να απορρίπτετε τις χρησιμοποιημένες μπαταρίες ως απορρίμματα σύμφωνα με τις οδηγίες του κατασκευαστή.

(Polish) (Polski) OSTRZEŻENIE: Nieprawidłowa wymiana może spowodować eksplozję baterii. Zamianę można wykonać wyłącznie na baterię tego samego lub równoważnego typu zalecaną przez producenta urządzenia. Zużyte baterie można wyrzucać zgodnie z instrukcjami producenta.

(Hungarian) (Magyar) VIGYÁZAT: A nem megfelelő akkumul tor haszn lata robban svesz lyes. Kizárólag ugyanolyan, vagy a berendezés gyártója által ajánlott, egyenértékű típust használjon. Az elhasznált akkumulátorokat a gyártó utasításának megfelelően ártalmatlanítsák.

(Czech) (Čeština) UPOZORNĚNÍ: Nebezpečí výbuchu při chybné výměně baterie. Nahraďte pouze stejným nebo ekvivalentním typem doporučeným výrobcem zařízení. Použité baterie zlikvidujte podle pokynů výrobce

(Traditional Chinese) (繁體中文) 注意: 若電池若未正確更換，可能會爆炸。請用原廠建議之同款或同等級的電池來更換。請依原廠指示處理廢棄電池。

(Simplified Chinese) (简体中文) 注意: 若电池若未正确更换，可能会爆炸。请用原厂建议之同款或同等级的电池来更换。请依原厂指示处理废弃电池。

(Japanese) (日本語) 警告：バッテリーの取り扱いを誤ると、液漏れや破裂などにより生命や財産に重大な影響を及ぼす恐れがあります。指定された型番以外のバッテリーは使用しないでください。バッテリーを廃棄する場合は、各自治体の規則に従って適切に処理して下さい。

(Korean) (한국어) 주의: 배터리를 올바로 교체하지 않으면 폭발할 위험이 있습니다. 타입이 장치 제조업체에서 권장하는 것과 동일하거나 동등한 배터리로만 교체하십시오. 사용한 배터리는 제조업체의 지침에 따라 폐기하십시오.

(Vietnam) (Tieng Viet) LƯU Ý: Thay thế pin không tương thích có thể dẫn đến nguy cơ bị nổ. Chỉ thay thế bằng pin cùng loại hoặc loại tương ứng khuyên dùng bởi nhà sản xuất thiết bị. Vứt bỏ pin đã sử dụng theo hướng dẫn của nhà sản xuất.

(Thai) (ไทย) ข้อควรระวัง: ถ้าใส่แบตเตอรี่อย่างไม่ถูกต้อง อาจมีอันตรายจากการระเบิดขึ้นได้ ใช้เฉพาะแบตเตอรี่ชนิดเดียวกันหรือเทียบเท่า ที่แนะนำโดยผู้ผลิตอุปกรณ์เท่านั้น ทิ้งแบตเตอรี่ที่ใช้แล้วตามคำแนะนำของผู้ผลิต

(Indonesia) (Bahasa Indonesia) PERHATIAN: Bahaya ledakan dapat terjadi jika salah memasang baterai. Ganti baterai hanya dengan jenis yang sama atau setara sesuai rekomendasi pabrik peralatan tersebut. Buang baterai bekas sesuai petunjuk pabrik

(Serbian) (Srpski) OPREZ: Ukoliko baterija nije ispravno postavljena, postoji opasnost od eksplozije. Zamenu izvršite koristeći isključivo istu ili ekvivalentnu bateriju koju preporučuje proizvođač opreme. Odbacite iskorišćene baterije u skladu sa uputstvima proizvođača.

(Netherlands) (Nederlands) LET OP: Er is explosiegevaar als de batterij niet goed geplaatst wordt. Uitsluitend te vervangen door een batterij van hetzelfde of een gelijkwaardig type,zoals aanbevolen door de fabrikant. Gooi batterijen weg volgens de plaatselijke instructies.

(Romanian) (Română) ATENŢIE: Pericol de explozie dacă bateria este înlocuită incorect. Înlocuiţi doar cu acelaşi tip sau echivalent recomandat de fabricantul echipamentului. Evacuaţi bateriile folosite conform instrucţiunilor fabricantului.

(Portuguese) (Português) ADVERTÊNCIA: Perigo de explosão se a bateria é substituída incorrectamente. Substitua

somente com o mesmo tipo ou equivalente recomendado por o fabricante do seu equipamento. Descarte as baterias utilizadas de acordo com as instruções do fabricante.

(Swedish) (Svenska) VARNING: Explosionsfara vid felaktigt batteribyte. Använd samma batterityp eller en ekvivalent typ som rekommenderas av apparattillverkaren. Kassera använt batteri enligt fabrikantens instruction.

(Finnish) (Suomi) VAROITUS: Paristo voi räjähtää, jos se on virheellisesti asennettu. Vaihda paristo ainoastaan valmistajan suosittelemaan tyyppiin. Hävitä käytetty paristo valmistajan ohjeiden mukaisesti.

(Slovak) (Slovensky/Slovenčina) UPOZORNENIE: V prípade nesprávnej výmeny batérie existuje nebezpečenstvo výbuchu. Vymeňte iba za rovnakú batériu alebo za rovnocenný typ batérie, ktorý odporúča výrobca zariadenia. Batérie zneškodnite podľa pokynov výrobcu.

(Slovenian) (Slovensko/ Slovenščina) POZOR: V primeru nepravilne zamenjave baterije obstaja nevarnost njene eksplozije. Baterijo zamenjajte le z enako ali ekvivalentno vrsto, ki jo priporoča proizvajalec. Odpadne baterije odstranite skladno z navodili proizvajalca.

(Danish) (Dansk) ADVARSEL! Lithiumbatteri --- Eksplosionsfare ved fejlagtig håndtering. Udskiftning må kun ske med batteri af same fabrikat og type. Levé det brugte batteri tilbage til leverandøren.

(Norwegian) (Norsk) ADVARSEL: Eksplosjonsfare ved feilaktig skifte av batteri. Benytt same batteritype eller en tilsvarende type anbefalt av apparatfabrikanten. Brukte batterier kasseres I henhold til fabrikantens instruksjoner.

(Bulgarian) (български) ВНИМАНИЕ: Опасност от експлозия ако батерията бъде неправилно поставена. Поставете батерия от същия вид или еквивалентна батерия, която се препоръчва от производителя. Изхвърлете използваните батерии като спазвате указанията на производителя.

(Croatian) (Hrvatski) OPREZ: Opasnost od eksplozije ako se baterija zamijeni neprikladnom. Zamijenite je samo jednakom ili nadomjesnom vrstom prema preporuci proizvođača. Istrošene baterije zbrinite u skladu s uputama proizvođača.

(Estonia) (Eesti) ETTEVAATUST! Plahvatusoht, kui aku on valesti paigaldatud. Asendage ainult sama või tootja poolt soovitatud võrdväärse akuga. Hävitage kasutatud aku vastavalt tootja juhistele.

(Persian) (فارسی)

أخطار: در صورت عدم نصب و جا گذاری صحیح باتری، احتمال انفجار باتری وجود دارد. در صورت تعویض باتری، تنها از باتریهای پیشنهادی شرکت تولید کننده استفاده نمایید. از دور انداختن باتری خودداری کنید و بر طبق راهنمایی شرکت تولید کننده عمل نمایید.

(Arabic) (العربية)

تحذير: خطر، قد تتعرض البطارية للانفجار والتلف إذا تم استبدالها بنوع غير أصلى. أستبدل فقط بنفس أو نوع مكافئ أوصى به من قبل منتج الجهاز. تجاهل البطاريات المستعملة وفقا لإرشادات الشركة المصنعة.

WEEE Izjava

(English) Under the European Union ("EU") Directive on Waste Electrical and Electronic Equipment, Directive 2002/96/EC, which takes effect on August 13, 2005, products of "electrical and electronic equipment" cannot be discarded as municipal waste anymore and manufacturers of covered electronic equipment will be obligated to take back such products at the end of their useful life.

(French) (Français) Au sujet de la directive européenne (EU) relative aux déchets des équipement électriques et électroniques, directive 2002/96/EC, prenant effet le 13 août 2005, que les produits électriques et électroniques ne

peuvent être déposés dans les décharges ou tout simplement mis à la poubelle. Les fabricants de ces équipements seront obligés de récupérer certains produits en fin de vie.

(German) (Deutsch) Gemäß der Richtlinie 2002/96/EG über Elektro- und Elektronik-Altgeräte dürfen Elektro- und Elektronik-Altgeräte nicht mehr als kommunale Abfälle entsorgt werden, die sich auf 13.August, 2005 wirken. Und der Hersteller von bedeckt Elektronik-Altgeräte gesetzlich zur gebrachten Produkte am Ende seines Baruchbarkeitsdauer zurückzunehmen.

(Spanish) (Español) Bajo la directiva 2002/96/EC de la Unión Europea en materia de desechos y/o equipos electrónicos, con fecha de rigor desde el 13 de agosto de 2005, los productos clasificados como "eléctricos y equipos electrónicos" no pueden ser depositados en los contenedores habituales de su municipio, los fabricantes de equipos electrónicos, están obligados a hacerse cargo de dichos productos al termino de su período de vida.

(Italian) (Italiano) In base alla Direttiva dell'Unione Europea (EU) sullo Smaltimento dei Materiali Elettrici ed Elettronici, Direttiva 2002/96/EC in vigore dal 13 Agosto 2005, prodotti appartenenti alla categoria dei Materiali Elettrici ed Elettronici non possono più essere eliminati come rifiuti municipali: i produttori di detti materiali saranno obbligati a ritirare ogni prodotto alla fine del suo ciclo di vita.

(Russian) (Русский) В соответствии с директивой Европейского Союза (ЕС) по предотвращению загрязнения окружающей среды использованным электрическим и электронным оборудованием (директива WEEE 2002/96/EC), вступающей в силу 13 августа 2005 года, изделия, относящиеся к электрическому и электронному оборудованию, не могут рассматриваться как бытовой мусор, поэтому производители вышеперечисленного электронного оборудования обязаны принимать его для переработки по окончании срока службы.

(Turkish) (Türkçe) Avrupa Birliği (AB) Kararnamesi Elektrik ve Elektronik Malzeme Atığı, 2002/96/EC Kararnamesi altında 13 Ağustos 2005 tarihinden itibaren geçerli olmak üzere, elektrikli ve elektronik malzemeler diğer atıklar gibi çöpe atılamayacak ve bu elektonik cihazların üreticileri, cihazların kullanım süreleri bittikten sonra ürünleri geri toplamakla

yükümlü olacaktır.

(Greek) (Ελληνικά) Σύμφωνα με την Οδηγία 2002/96/ΕΚ της Ευρωπαϊκής Ένωσης («ΕΕ») περί Απόρριψης Ηλεκτρικού και Ηλεκτρονικού Εξοπλισμού (WEEE), η οποία λαμβάνει ισχύ στις 13 Αυγούστου 2005, τα προϊόντα «ηλεκτρικού και ηλεκτρονικού εξοπλισμού» δεν είναι δυνατόν να απορριφθούν πλέον ως κοινά απορρίμματα και οι κατασκευαστές κεκαλυμμένου ηλεκτρονικού εξοπλισμού είναι υποχρεωμένοι να πάρουν πίσω αυτά τα προϊόντα στο τέλος της ωφέλιμης ζωής τους.

(Polish) (Polski) Zgodnie z Dyrektywą Unii Europejskiej ("UE") dotyczącą odpadów produktów elektrycznych i elektronicznych (Dyrektywa 2002/96/EC), która wchodzi w życie 13 sierpnia 2005, tzw. “produkty oraz wyposażenie elektryczne i elektroniczne " nie mogą być traktowane jako śmieci komunalne, tak więc producenci tych produktów będą zobowiązani do odbierania ich w momencie gdy produkt jest wycofywany z użycia.

(Hungarian) (Magyar) Az Európai Unió („EU") 2005. augusztus 13-án hatályba lépő, az elektromos és elektronikus berendezések hulladékairól szóló 2002/96/EK irányelve szerint az elektromos és elektronikus berendezések többé nem kezelhetőek lakossági hulladékként, és az ilyen elektronikus berendezések gyártói kötelessé válnak az ilyen termékek visszavételére azok hasznos élettartama végén.

(Czech) (Čeština) Podle směrnice Evropské unie ("EU") o likvidaci elektrických a elektronických výrobků 2002/96/EC platné od 13. srpna 2005 je zakázáno likvidovat "elektrické a elektronické výrobky" v běžném komunálním odpadu a výrobci elektronických výrobků, na které se tato směrnice vztahuje, budou povinni odebírat takové výrobky zpět po skončení jejich životnosti.

(Traditional Chinese) (繁體中文) 歐盟已制訂有關廢電機電子設備法令，亦即自 2005 年 8 月 13 日生效的 2002/96/EC，明文規定「電機電子設備產品」不可再以都市廢棄物處理，且所有相關電子設備製造商，均須在產品使用壽命結束後進行回收。

(Simplified Chinese) (简体中文) 欧盟已制订有关废电机电子设备法令，亦即自 2005 年 8 月 13 日生效的 2002/96/EC，明文规定「电机电子设备产品」不可再以都市废弃物处理，且所有相关电子设备制造商，均须在产品使用寿命结束后进行回收。

(Japanese) (日本語) 2005 年 8 月 13 日以降に EU 加盟国を流通する電気・電子製品には WEEE 指令によりゴミ箱に×印のリサイクルマークの表示が義務づけられており、廃棄物として捨てることの禁止とリサイクルが義務づけられています。

(Korean) (한국어) 2005 년 8 월 13 일자로 시행된 폐전기전자제품에 대한 유럽연합("EU") 지침, 지침 2002/96/EC 에 의거하여, "전기전자제품"은 일반 쓰레기로 폐기할 수 없으며 제품의 수명이 다하면 해당 전자제품의 제조업체가 이러한 제품을 회수할 책임이 있습니다.

(Vietnam) (Tieng Viet) Theo Hướng dẫn của Liên minh Châu Âu ("EU") về Thiết bị điện & điện tử đã qua sử dụng, Hướng dẫn 2002/96/EC, vốn đã có hiệu lực vào ngày 13/8/2005, các sản phẩm thuộc "thiết bị điện và điện tử" sẽ không còn được vứt bỏ như là rác thải đô thị nữa và các nhà sản xuất thiết bị điện tử tuân thủ hướng dẫn sẽ phải thu hồi các sản phẩm này vào cuối vòng đời.

(Thai) (ไทย) ภายใต้ข้อกำหนดของสหภาพยุโรป ("EU") เกี่ยวกับของเสียจากอุปกรณ์ไฟฟ้า และอิเล็กทรอนิกส์ เลขที่ 2002/96/EC ซึ่งมีผลบังคับใช้ตั้งแต่วันที่ 13 สิงหาคม 2005 ผู้ใช้ไม่สามารถทิ้งผลิตภัณฑ์ที่เป็น "อุปกรณ์ไฟฟ้าและอิเล็กทรอนิกส์" ปะปนกับของเสียทั่วไปของชุมชนได้อีกต่อไป และผู้ผลิตอุปกรณ์อิเล็กทรอนิกส์ดังกล่าวจะถูกบังคับให้นำผลิตภัณฑ์ดังกล่าวกลับคืนเมื่อสิ้นสุดอายุการใช้งานของผลิตภัณฑ์

(Indonesia) (Bahasa Indonesia) Sesuai dengan Regulasi Uni Eropa ("UE") perihal WEEE (Limbah Peralatan Listrik dan Elektronik), Directive 2002/96/EC, yang berlaku sejak 13, 2005, produk "peralatan listrik dan elektronik" tidak lagi dapat dibuang sebagai sampah umum dan pabrik peralatan elektronik diwajibkan untuk mengambil kembali produk tersebut pada saat masa pakainya habis.

(Serbian) (Srpski) Po Direktivi Evropske unije ("EU") o odbačenoj ekektronskoj i električnoj opremi, Direktiva 2002/96/EC,

koja stupa na snagu od 13. Avgusta 2005, proizvodi koji spadaju pod "elektronsku i električnu opremu" ne mogu više biti odbačeni kao običan otpad i proizvođači ove opreme biće prinuđeni da uzmu natrag ove proizvode na kraju njihovog uobičajenog veka trajanja.

(Netherlands) (Nederlands) De richtlijn van de Europese Unie (EU) met betrekking tot Vervuiling van Electrische en Electronische producten (2002/96/EC), die op 13 Augustus 2005 in zal gaan kunnen niet meer beschouwd worden als vervuiling. Fabrikanten van dit soort producten worden verplicht om producten retour te nemen aan het eind van hun levenscyclus..

(Romanian) (Română) În baza Directivei Uniunii Europene ("UE") privind Evacuarea Echipamentului Electric şi Electronic, Directiva 2002/96/EC, care intră în vigoare pe 13 august, 2005, produsele din categoria "echipament electric şi electronic" nu mai pot fi evacuate ca deşeuri municipale, iar fabricanţii echipamentului electronic vizat vor fi obligaţi să primească înapoi produsele respective la sfârşitul duratei lor de utilizare.

(Portuguese) (Português) De acordo com a Directiva 2002/96/EC de Resíduos de Equipamentos Eléctricos e Electrónicos da União Europeia (UE), efectiva desde o 13 de Agosto do ano 2005, os produtos de "equipamento eléctrico e electrónico" não podem ser descartados como resíduo municipal e os fabricantes do equipamento electrónico sujeitos a esta legislação estarão obligados a recolhar estes produtos ao finalizar sua vida útil.

(Swedish) (Svenska) Under Europeiska unionens ("EU") Weee-direktiv (Waste Electrical and Electronic Equipment), Direktiv 2002/96/EC, vilket trädde i kraft 13 augusti, 2005, kan inte produkter från "elektriska och elektroniska utrustningar" kastas i den vanliga hushållssoporna längre och tillverkare av inbyggd elektronisk utrustning kommer att tvingas att ta tillbaka sådan produkter när de är förbrukade.

(Finnish) (Suomi) Euroopan unionin (EU) 13.8.2005 voimaan tulleen sähkö- ja elektroniikkalaiteromua koskevan direktiivin 2002/96/EY mukaisesti ”sähkö- ja elektroniikkalaitteita” ei saa enää hävittää talousjätteiden mukana. Direktiivin

alaisen sähkö- tai elektroniikkalaitteen valmistajan on otettava laitteet takaisin niiden käyttöiän päättyessä.

(Slovak) (Slovensky/ Slovenčina) Na základe smernice Európskej únie („EU“) o elektrických a elektronických zariadeniach číslo 2002/96/ES, ktorá vstúpila do platnosti 13. augusta 2005, výrobky, ktorými sú „elektrické a elektronické zariadenia” nesmú byť zneškodňované spolu s komunálnym odpadom a výrobcovia patričných elektronických zariadení sú povinní takéto výrobky na konci životnosti prevziať naspäť.

(Slovenian) (Slovensko/ Slovenščina) Skladno z določili direktive Evropske unije ("EU") o odpadni električni in elektronski opremi, Direktiva 2002/96/ES, ki je veljavna od 13. avgusta, izdelkov "električne in elektronske opreme" ni dovoljeno odstranjevati kot običajne komunalne odpadke, proizvajalci zadevne elektronske opreme pa so zavezani, da tovrstne izdelke na koncu njihove življenjske dobe sprejmejo nazaj.

(Danish) (Dansk) I henhold til direktiv fra den europæiske union (EU) vedrørende elektrisk og elektronisk affald , Direktiv 2002/96/EC, som træder i kraft den 13. august 2005, må produkter som "elektrisk og elektronisk udstyr" ikke mere bortskaffes som kommunalt affald. Producenter af det pågældende, elektroniske udstyr vil være forpligtet til at tage disse produkter tilbage ved afslutningen på produkternes levetid.

(Norwegian) (Norsk) Under den europeiske unionens ("EU") direktiv om deponering av elektronisk og elektrisk utstyr, direktiv 2002/96/EC, som trer i effekt 13. august 2005, kan ikke produkter av "elektronisk og elektrisk ustyr" lenger deponeres som husholdningsavfall og fabrikantene av disse produktene er forpliktet å ta tilbake slike produkter ved slutten av produktets levetid.

(Bulgarian) (български) Според директивата на Европейския съюз относно отпадъците от електрическо и електронно оборудване, директива 2002/96/EC, важаща от 13 август, 2005 г., електрическо и електронно оборудване не може да се изхвърля заедно с битовите отпадъци и производителите на такова оборудване са задължени да приемат обратно съответните продукти в края на експлоатационния им период.

(Croatian) (Hrvatski) U okviru Direktive Europske Unije ("EU") o Otpadnim električnim i elektroničkim uređajima, Direktiva 2002/96/EC, koja je na snazi od 13. kolovoza 2005., "električni i elektronički uređaji" se ne smiju više bacati zajedno s kućnim otpadom i proizvođači su obvezni zbrinuti takve proizvode na kraju njihovog životnog vijeka.

(Estonia) (Eesti) Vastavalt Euroopa Liidu ("EL") direktiivile 2002/96/EÜ (elektri- ja elektroonikaseadmete jäätmete kohta), mis jõustus 13. augustil 2005, on keelatud kodumajapidamiste "elektri- ja elektroonikaseadmete" jäätmete hävitamine koos majapidamisjäätmetega, ja elektri- ja elektroonikaseadmete tootjad on kohustatud sellised tooted pärast nende kasutuselt kõrvaldamist tagasi võtma.

(Persian) (فارســـی)

اتحادیه اروپا) که از تاریخ 13 اگوست سال 2005 میلادی قابل اجراست ، کلیه شرکت های 2002/96/ECبر طبق قانون دفع زباله های الکتریکی و الکترونیکی (بند تولید کننده موظف به جمع آوری زباله محصولات خود پس از پایان دوره مصرف می باشند.

(Arabic) (العربية)

في إطار اتفاقية الإتحاد الأوربي ("الإتحاد الأوربي") التوجيه بشأن نفايات المعدات و الأجهزة الكهربائية والإلكترونية، توجيه 2002/96/EC للمجموعة الأوربية، الذى أصبح ساري المفعول في 13 أغسطس/آب، 2005، ان منتجات "أجهزة كهربائية وإلكترونية" لا يمكن التخلي عنها بوصفها نفايات، ومنتجو المعدات الالكترونية سيكون لزاما عليهم استرداد مثل هذه المنتجات في نهاية مدة صلاحيتها.

Trgovačke Marke

Sve trgovačke marke su vlasništvo njihovih odgovarajućih vlasnika.

Povijest Izdanih Verzija

Verzija	Napomena o Verziji	Datum
1.0	Prvo Izdanje	05, 2008

POGLAVLJE 2

Uvod

Čestitamo što ste postali korisnikom ovoga prijenosnog računala s finim dizajnom. Ovo potpuno novo i sjajno računalo će vam pružiti lijep i profesionalni doživljaj pri korištenju računala. S ponosom možemo reći svojim korisnicima kako je ovo prijenosno računalo temeljito ispitano i certificirano našim ugledom i nenadmašnom sigurnošću i zadovoljstvom kupca.

Karta Priručnika

Ovaj korisnički priručnik sadrži upute i slike o tome kako se koristi ovo prijenosno računalo. Preporučujemo da prije korištenja računala pažljivo pročitate ove upute.

Poglavlje 1, Predgovor, pruža korisnicima osnovne sigurnosne informacije te mjere opreza u vezi s korištenjem ovoga prijenosnog računala. Preporučujemo da ove upute pročitate pažljivo prije prvog korištenja prijenosnog računala.

Poglavlje 2, Uvod, sadrži opise sve dodatne opreme i pribora. Preporučujemo da pri raspakiranju provjerite da li se u paketu nalazi sva oprema i dodatni pribor. Ako je koji od dijelova ili opreme oštećen ili nedostaje, molimo kontaktirajte dobavljača od kojega ste kupili ovo prijenosno računalo. Također, ovo poglavlje pruža podatke o prijenosnom računalu te ukratko opisuje funkciju gumba, gumba za brzo pokretanje, priključke, LED vanjske dijelove ovog računala.

Poglavlje 3, Prvi Koraci, daje upute o osnovnom korištenju tipkovnice, touchpada, tvrdog diska i pogona za optičko spremanje podataka. Pored toga, koraci za instalaciju i deinstalaciju baterije i postupci za priključivanje raznih vanjskih uređaja, komunikacijskih uređaja i tako dalje, također se ovdje nalaze kako bi pomogli korisnicima pri upoznavanju s ovim prijenosnim računalom.

Poglavlje 4, Postava BIOS-a, pruža informacije o programu za postavu BIOS-a te vam omogućava konfiguraciju sustava za njegovo optimalno korištenje.

Raspakiranje

Prvo raspakirajte otpremnu ambalažu i pažljivo provjerite sve stavke u njoj. Ako je i jedan dio unutar pakiranja oštećen ili nedostaje, molimo odmah kontaktirajte vašega lokalnog zastupnika. Također sačuvajte kutiju i materijal ambalaže za slučaj ako bude trebalo ubuduće otpremati jedinicu. U pakiranju se moraju nalaziti ovi predmeti:

	Prijenosno računalo		Priručnik za brzi početak rada
	Li-ion baterija visokog kapaciteta		AC adapter i napajački kabel
	Torba za nošenje (po izboru)		
	Objedinjeni programski disk koji sadrži punu verziju korisničkog priručnika, upravljačke programe, dodatnu funkciju oporavka, itd..		

INFO

Pribor koji ej ovdje naveden se može promijeniti bez najave.

Podaci

Fizičke Karakteristike

Mjere	260 (Š) x 180 (D) x 19~31,5 (V) mm
Težina	940 g (bez baterijskog modula)

CPU

Vrsta procesora	Socket 478
Procesorska podrška	Intel® Diamondville procesor (45 nm)
L2 predmemorija	512 KB
FSB brzina	Podrška 533 MHz

Osnovni Čipovi

North Bridge	Intel® 945GSE
South Bridge	Intel® ICH7M

Memorija

Tehnologija	DDR2 667/ 800
Memorija	DDR2 SDRAM
Maksimum	2 GB

Napajanje

AC Adapter	40 W, 19 V
Vrsta baterije	3 ćelija (po izboru)

	6 ćelija (po izboru)
RTC baterija	Da

I/O Priključak

Monitor (VGA)	15-polni D-Sub x 1
USB	x 3 (USB verzija 2.0)
Ulaz za mikrofon	x 1
Izlaz za slušalice	x 1
RJ 45	x 1
Čitač kartica	x 1 (SD/ MMC/ MS) Podržane memorijske kartice mogu se razlikovati bez prethodne najave.

Skladištenje (Ovdje popisani predmeti mogu se razlikovati u ovisnosti o modelu koji je kupio korisnik)

Faktor oblika HDD	2,5”, 9,5 mm visoko, 5400 o/min
SSD (solid-state disk)	Podržano po izboru

Komunikacijski priključak (ovdje navedeni predmeti mogu se razlikovati bez prethodne najave)

LAN	10/100 Ethernet
Bežični LAN	Podržano

Audio:

Zvučno sučelje	ALC 888s
Unutarnji zvučnik	2 zvučnika s kućištem

Glasnoća zvuka	Podešava se gumbom za glasnoću, K/B prečica & SW

Video

Funkcija dvojnog pogleda	LCD ili CRT će se nakon priključenja automatski prepoznati.
CRT izlaz	Podržano

Zaslon

LCD vrsta	10" (25,4 com) široki / 8.9" široki (po izboru)
Svjetlina	Svjetlina se određuje prečicama na tipkovnici

Web Kamera

CMOS (po izboru)	Podržano

Softver i BIOS

Pokretanje s USB Flash modula	Da, pokretanje s USB disketnog pogona samo za DOS
BIOS	Podrška za brzo pokretanje --- Da

Ostalo

Otvor za Kensington bravu	x 1
Sukladnost	WHQL

Pregled Proizvoda

0vaj odjeljak daje podatke o osnovnim aspektima prijenosnog računala. To će vam pomoći da saznate nešto više o izgledu ovog računala prije nego ga počnete koristiti. Imajte na umu da se prikazano prijenosno računalo u ovom odjeljku može razlikovati od onoga koje ste kupili.

Otvoreni Pogled Odozgora

Sliku s otvorenim pogledom odozgora i dolje prikazani opis će vas odvesti do pregleda glavnog područja za rad vašeg računala.

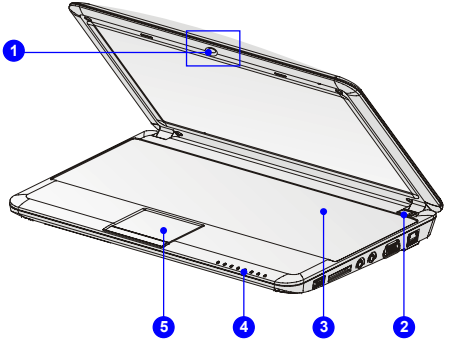

1. Web Kamera/ LED Web Kamere
2. Gumb za Uključivanje / LED Uključenosti
3. Tipkovnica/ Gumbi za Brzo Pokretanje
4. LED Stanja
5. Touchpad

INFO

Prikazane slike su ovdje samo radi primjera.

1. **Web Kamera/ LED Web Kamere (po izboru)**
   - Ova ugrađena web kamera se može upotrijebiti za snimanje slika, snimanje video filmova ili video konferencije i za bilo koju drugu interaktivnu primjenu.
   - LED indikator web kamere, pored web kamere zasvijetlit će narančasto kad se aktivira funkcija web kamere; LED će se isključiti ako se ova funkcija isključi.

2. **Gumb za Uključivanje / LED Uključenosti**

Gumb za Uključenje

- Pritisnite gumb za napajanje kako biste UKLJUČILI ili ISKLJUČILI prijenosno računalo.

LED Napajanja:

- Svijetli plavo kad je napajanje prijenosnog računala uključeno.
- Svijetli zeleno kad se aktivira ECO funkcija; LED se isključuje kad se ECO funkcija isključi.

3. **Tipkovnica**

Ugrađena tipkovnica pruža sve funkcije kao i tipkovnica u punoj veličini.

Gumbi za Brzo [Fn] Pokretanje

Koristite [Fn] gumbe na tipkovnici za aktiviranje određenih programa ili alata.

Uz pomoć ovih gumba za brzo pokretanje, korisni može raditi brže i efikasnije.

Pritisnite i držite pritisnutim gumb **Fn** i zatim pritisnite gumb **F6** kako biste uključili funkciju web kamere. Pritisnite opet kako biste je isključili.

Fn + F10	Pritisnite i držite pritisnutim gumb **Fn** i zatim više puta pritisnite gumb **F10** kako biste omogućili ili onemogućili ovu ECO funkciju kad se prijenosno računalo napaja iz baterijskog modula.
Fn + F11	Pritisnite gumb **Fn** i zatim više puta pritisnite gumb **F11** kako biste omogućili ili onemogućili funkciju bežični LAN ili Bluetooth.

4. LED Stanja

	Tvrdi Disk / Uređaj Pogona Optičkog Diska se Koristi: Treptat će zeleno kad sustav bude pristupao pogonu tvrdog diska ili uređaju za pogon optičkog diska.
	Scroll Lock (Zaključavanje Listanja): Svijetli zeleno kad se aktivira funkcija Scroll Lock (Zaključavanje Listanja).
	Num Lock (Zaključavanje Numeričke Tipkovnice): Svijetli zeleno kad se aktivira funkcija Num Lock (Zaključavanje Numeričke Tipkovnice).
	Caps Lock (Velika Slova): Svijetli zeleno kad se aktivira funkcija Caps Lock (Velika Slova).
	Stanje Baterije ◆ Svijetli zeleno kad je punjenje baterije u tijeku. ◆ Svijetli žuto kad je napunjenost baterije niska. ◆ Trepće žuto ako baterija ne radi i preporučuje se zamjena baterije novom. Savjetujte se s lokalnim zastupnikom u vezi kupnje nove nadomjesne baterije koju preporučuje proizvođač.

	◆ LED će se isključiti kad je baterija do kraja napunjena ili ako je AC adapter odvojen.
	Uključivanje / Isključivanje / Obustava Rada: ◆ Trepće zeleno kad je sustav u obustavljenom načinu rada. ◆ LED će se isključiti kad se sustav isključi.
Bežični LAN Bluetooth	**Bežični LAN i Bluetooth** ◆ LED indikator bežičnog LAN svijetlit će zeleno kad se aktivira funkcija bežičnog LAN. ◆ LED indikatora Bluetootha će svijetliti plavo kad se uključi Bluetooth funkcija. ◆ Oba LED indikatora i zeleni i plavi će istodobno svijetliti ako su omogućene obje funkcije. ◆ Oba LED indikatora će se isključiti ako se obje funkcije onemoguće. ◆ **Napomena:** Radi sigurnosnih mjera u zrakoplovu, provjerite da li su ova dva LED indikatora isključena dok se nalazite u zrakoplovu.

5. Touchpad

Ovo je pokazivački uređaj prijenosnog računala.

Pogled Sprijeda

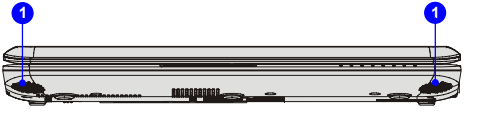

1. Stereo Zvučnici

1. Stereo Zvučnici

Pružaju visokokvalitetni zvuk putem stereo sustava u podržane Hi-Fi funkcije.

Pogleda s Desne Strane

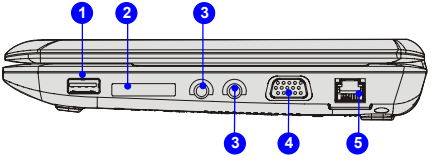

1. USB Priključak
2. Čitač Kartica
3. Priključci za Zvuk
4. VGA Priključak
5. RJ-45 Priključak

1. USB Priključak

USB 2.0 priključak vam omogućava priključak perifernih uređaja s USB sučeljem, kao što je miš, tipkovnica, modem, prijenosni modul tvrdog diska, pisač i još puno toga.

2. Čitač Kartica

Ugrađeni čitač kartica može podržavati razne vrste memorijskih kartica, kao što su MMC (Multi-Media Card - Multimedijska kartica), XD (eXtreme Digital), SD (Secure Digital), SDHC (SD High Capacity), MS (Memory Stick) ili MS Pro (Memory Stick Pro) kartice. Kontaktirajte lokalnog zastupnika radi daljnjih i točnih informacija i zapamtite da se popis podržanih memorijskih kartica može promijeniti bez prethodne najave.

3. Priključci za Zvuk

Stvaraju visokokvalitetni zvuk putem stereo sustava u podržane Hi-Fi funkcije.

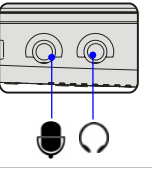

Slušalica: Priključnica za zvučnikei slušalice.

Mikrofon: Koristi se za vanjski mikrofon.

4. VGA Priključak

15-polni D-sub VGA priključak omogućava vam priključivanje vanjskog monitora ili drugoga standardnog VGA-kompatibilnog uređaja (kao što je projektor) radi uvećanog prikaza zaslona na računalu.

5. RJ-45 Priključak

10/100 Ethernet priključak se koristi za priključivanje mrežnoga LAN kabela radi povezivanja s mrežom.

Pogled s Lijeve Strane

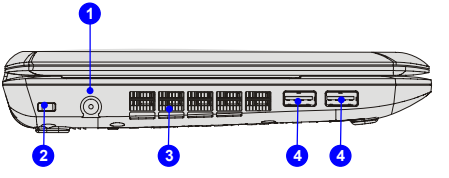

1. Priključak za Napajanje
2. Brava Kensington
3. Ventilator
4. USB Priključak

1. Priključak za Napajanje

Za priključivanje AC adaptera i za dovod električnog napajanja prijenosnog računala.

2. Brava Kensington

Ovo prijenosno računalo posjeduje otvor za bravu Kensington, koji omogućava korisnicima pričvršćivanje prijenosnog računala na određenom mjestu s ključem i određenim mehaničkim uređajem sa šifrom koji se priključuje putem gumiranoga metalnog užeta. Završetak kabela posjeduje malu omču pomoću koje se može cijelo uže zavezati oko nekoga nepokretnog predmeta, kao što je teški stol ili slični dio opreme, pričvršćujući na taj način prijenosno računalo na jednom mjestu.

3. Ventilator

Ventilator je predviđen za hlađenje sustava. NEMOJTE blokirati ventilatora za strujanje zraka.

4. USB Priključak

USB 2.0 priključak vam omogućava priključak perifernih uređaja s USB sučeljem, kao što je miš, tipkovnica, modem, prijenosni modul tvrdog diska, pisač i još puno toga.

Pogled Straga

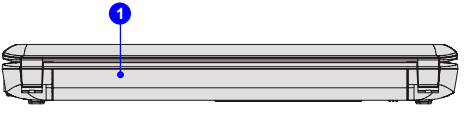

1. Baterijski Modul

1. Baterijski Modul

Ovo prijenosno računalo se napaja iz baterijskog modula kad AC adapter nije priključen.

Pogled s Donje Strane

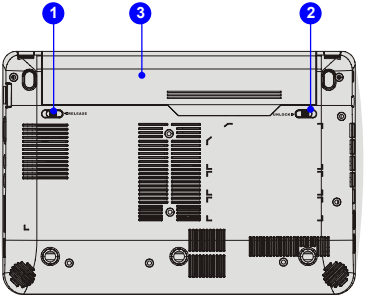

1. Gumb za Oslobađanje Baterije
2. Gumb za Blokadu/ Deblokadu Baterije
3. Baterijski Modul

1. Gumb za Oslobađanje Baterije

Ovo je elastični uređaj koji je pripremljen za oslobađanje baterijskog modula. Pomaknite ga jednom rukom, a drugom rukom izvucite baterijski modul.

2. Gumb za Blokadu/Deblokadu Baterije

Baterija se neće moći pomaknuti kad se ovaj gumb nalazi u blokiranom položaju. Kad se gumb prebaci u deblokirani položaj, baterija će se moći izvaditi.

3. Baterijski Modul

Ovo prijenosno računalo se napaja iz baterijskog modula kad AC adapter nije priključen.

POGLAVLJE 3

Prvi Koraci

Upravljanje Napajanjem

AC Adapter

Snažno se preporučuje da pri prvom korištenju prijenosnog računala priključite i koristite AC adapter. Čim priključite AC adapter, odmah će započeti punjenje baterije.

Imajte na umu da je AC adapter koji ste dobili u paketu potvrđen za rad s vašim prijenosnim računalom; Korištenje drugog adaptera može oštetiti i računalo i opremu priključenu na njega.

Spajanje AC Napajanja

1. Raspakirajte komplet te izvadite AC adapter i napajački kabel.
2. Priključite napajački kabel na priključnicu AC adaptera.
3. Utaknite kraj adaptera s DC (Istosmjernim) priključkom u prijenosno računalo i zatim utikač napajačkog kabela u zidnu utičnicu.

Odvajanje AC Napajanja

Pri odvajanju AC adaptera morate:

1. Prvo izvući utikač napajačkog kabela iz zidne utičnice.
2. Izvući priključak iz prijenosnog računala.
3. Odvojiti napajački kabel od priključnice AC adaptera.
4. Pri izvlačenju napajačkog kabela uvijek držite za utikač a ne za kabel. Nikad ne izvlačite potežući za kabel!

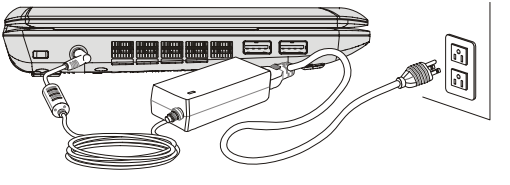

Baterijski Modul

Računalo je opremljeno Li-ion baterijskim modulom visokog kapaciteta. Napunjivi baterijski Li-ion modul predstavlja unutarnji izvor napajanja prijenosnog računala.

Znajte da baterijski modul može pretrpjeti oštećenja ako korisnik na vlastitu ruku pokuša izvršiti njegovo rasklapanje.

Također imajte na umu da ograničeno jamstvo za baterijski modul neće više biti valjano ako modul bude rasklapala neovlaštena osoba.

Poštujte lokalne zakone i propise u vezi recikliranja dotrajalih baterijskih modula.

Imajte na umu da su ovdje prikazane slike samo radi primjera.

Oslobađanje Baterijskog Modula

Uvijek se preporučuje da u rezervi imate još jedan baterijski modul radi dostatnog baterijskog napajanja. Molimo kontaktirajte vašega lokalnog predstavnika kako biste kupili baterijski modul koji je sukladan vašem računalu. Baterijski modul ćete izvaditi na sljedeći način:

1. Pobrinite se da prijenosno računalo bude isključeno i AC napajanje odvojeno.
2. Potisnite gumb za blokadu(deblokadu u deblokirani položaj.
3. Gumb za oslobađanje baterije se nalazi na donjoj strani računala.
4. Pritisnite i držite pritisnutim gumb u smjeru za oslobađanje baterije kako što je i prikazano na donjoj strani.
5. Pažljivo izgurajte baterijski modul iz pretinca za bateriju i zatim ga izvucite do kraja van.

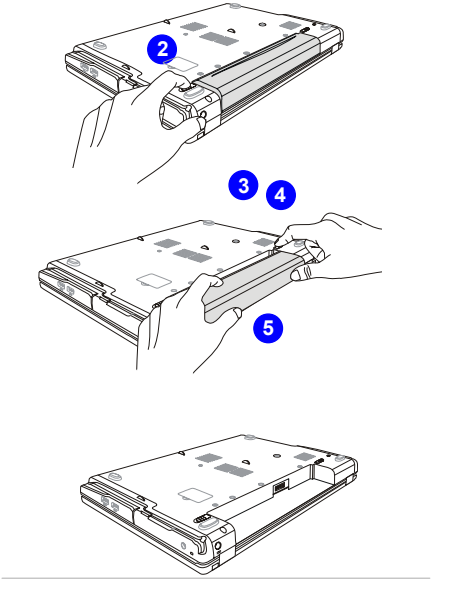

INFO

Prijenosno računalo na slici je prikazano samo radi primjera i vjerojatno se razlikuje od onoga koje ste vi kupili.

Vraćanje Baterijskog Modula

Baterijski modul ćete vratiti na sljedeći način:

1. S obje ruke namjestite baterijski modul na svoje mjesto u pretincu i pazite pritom na polaritet.

2. Polako gurajte i utiskujte baterijski modul na svoje mjesto sve dok se on ne pričvrsti uz pretinac.

3. Potisnite gumb za blokadu / deblokadu u blokirani položaj.

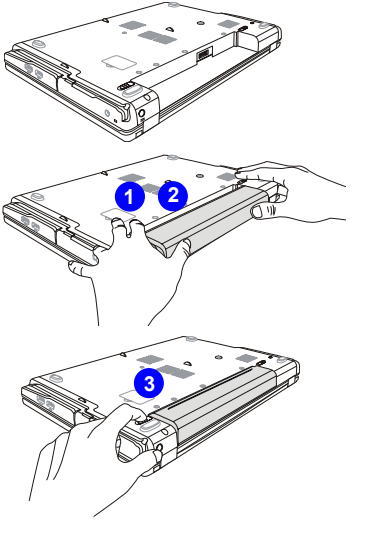

Korištenje Baterijskog Modula

Savjeti u Vezi Sigurnosti Baterije

Zamjena ili rukovanje baterijom na nepravilni način može predstavljati rizik od požara ili eksplozije, što može dovesti do ozbiljne ozljede.

- Glavni baterijski modul zamijenite samo s istom ili nadomjesnom vrstom baterije.
- Nemojte rasklapati, kratko spajati ili spaljivati baterije ili pohranjivati na temperaturama iznad +60° C (+140° F).
- Nemojte se igrati s baterijama. Držite ih izvan dohvata djece.
- Nemojte koristiti korodirane ili oštećene baterije.
- Dotrajale baterije zbrinjavajte u skladu s lokalnim propisima. Potražite lokalnu ovlaštenu službu za zbrinjavanje krutog otpada u vezi s recikliranjem ili pravilnog načina zbrinjavanja u vašem području.

Očuvanje Energije Baterije

Efikasno napajanje iz baterije je ključno za održavanje normalnog rada. Ako se baterija ne održava na pravilni način, moglo bi doći od gubitka spremljenih podataka i prilagođenih postavki.

Kako biste optimizirali životni vijek baterije i izbjegli iznenadni gubitak napajanja, pročitajte sljedeće:

- Obustavite rad sustava ako se on duže vrijeme neće koristiti ili skratite vrijeme automatskog obustavljanja rada.
- Isključite sustav ako ga nećete koristiti duže vrijeme.
- Onemogućite nepotrebne postavke ili uklonite neaktivne periferne uređaje.
- Priključite AC adapter na sustav kad god je to moguće.

Punjenje Baterijskog Modula

Baterijski se modul može puniti kad se nalazi u prijenosnom računalu. Molimo obratite pažnju na sljedeće savjete prije punjenja baterije:

- Ako nije dostupna napunjena baterija spremite svoj rad i zatvorite sve otvorene programe te isključite sustav ili spremite podatke na disk.
- Priključite vanjski AC/DC izvor napajanja.
- Sustav možete koristiti, obustaviti rad sustava ili isključiti i ugasiti bez prekidanja postupka punjenja.
- Baterijski modul koristi Litij-ionske ćelije koje nemaju "memorijski efekt". Zbog toga bateriju nije potrebno prije punjenja isprazniti. Međutim, kako biste optimizirali životni vijek baterije, preporučujemo da jednom mjesečno ispraznite bateriju do kraja.
- Ako prijenosno računalo nećete koristiti duže vrijeme, preporučujemo da izvadite baterijski modul iz svoga prijenosnog računala. Ovime ćete pomoći u produženju životnog vijeka vaše baterije.
- Stvarno i točno vrijeme punjenja će ovisiti o tome koji se programi koriste.

Osnovni Rad

Ako ste početnik u radu s prijenosnim računalo, molimo vas pročitajte ove upute kako biste osigurali vlastitu sigurnost i kako bi vam rad s računalom bio što ugodniji.

Savjeti za Sigurnost i Udobnost

Prijenosno računalo je prijenosni sustav koji vam omogućava rad na bilo kojem mjestu. Međutim, odabir dobrog radnog prostora je važan ako ćete računalom raditi duže vrijeme.

- Mjesto rada mora imati dovoljno dobru rasvjetu.
- Izaberite prikladni stol i stolac te prilagodite njihovu visinu kako bi najbolje odgovarala radnom položaju vašeg tijela.
- Dok sjedite u stolcu naslon si prilagodite (ako je moguće) tako da su vam leđa ugodno naslonjena.
- Stopala oslonite ravno prirodno na podu, tako da vam koljena i laktovi zauzmu pravilni položaj (oko 90 stupnjeva) u radu.
- Šake stavite na stol na prirodni način kako bi oslanjale na zglavcima.
- Prilagodite kut / položaj LCD monitora ako biste ostvarili optimalni pregled.
- Izbjegavajte korištenje računala na neudobnim mjestima (kao što je krevet).
- Prijenosno računalo je električni uređaja i postupajte njime uz najveću pažnju kako se ne biste ozlijedili

1. Stopala i šake držite u optimalnom i udobnom položaju.
2. Prilagodite kut i mjesto LCD monitora.
3. Prilagodite visinu stola.
4. Sjedite ravno i zadržite dobar položaj tijela.
5. Prilagodite visinu stolca.

Dobre Radne Navike

Dobre radne navike su važne ako morate dugo raditi s prijenosnim računalom jer u protivnom će vam to izazvati neudobnosti i ozljede. Molimo zapamtite ove savjete dok radite.

- Često mijenjajte položaj svog tijela u radu.
- Redovito se krećite i vježbajte.
- Ne zaboravite uzimati redovite stanke za vrijeme rada.

Upoznavanje s Tipkovnicom

Ovo prijenosno računalo posjeduje tipkovnicu sa svim funkcijama. Ova se tipkovnica može podijeliti na četiri kategrije: **Tipke za pisanje teksta, Kursorske tipke, Numeričke tipke i Funkcijske tipke.**

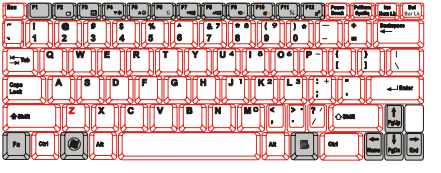

Tipke za pisanje teksta

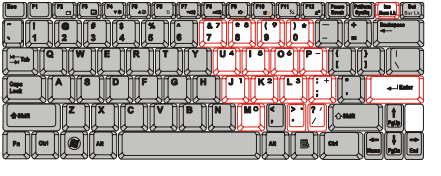

Numeričke tipke

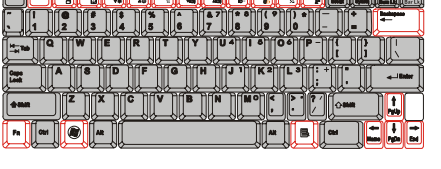

Kursorske tipke / Funkcijske tipke

INFO

Ovdje prikazana tipkovnica se može razlikovati od stvarne, što ovisi o tome u kojoj zemlji ste kupili prijenosno računalo.

Tipke za Pisanje Teksta

Osim njihove osnovne funkcije na tipkovnici, ove tipke također osiguravaju više tipki za posebnu namjenu, kao što su tipke [**Ctrl**,] [**Alt**,] i [**Esc**].

Kad se pritisnu tipke za zaključavanje, zasvijetlit će odgovarajuće LED i tako označiti njihov status:

- **Num Lock (Zaključavanje Numeričke Tipkovnice):** Pritisnite i držite pritisnutom tipku [Fn] i pritisnite ovu tipku kako biste uključili ili isključili Zaključavanje Numeričke Tipkovnice. Kad je ova funkcija aktivirana, mogu se koristiti numeričke tipke koje su ugrađene u tipkama za pisanje teksta.
- **Caps Lock (Velika Slova):** Pritisnite ovu tipku za uključivanje i isključivanje Velika Slova. Kad je ova funkcija aktivirana ispisivat će se velika slova.
- **Scroll Lock (Zaključavanje Listanja):** Pritisnite i držite pritisnutom tipku [**Fn**] i pritisnite ovu tipku kako biste uključili ili isključili Zaključavanje Listanja. Ova funkcija definira se u pojedinim programima i obično se koristi pod DOS sustavom.

Numeričke Tipke

Pronađite numeričke tipke među ostalim tipkama na tipkovnici i aktivirajte funkciju Num Lock (Zaključavanje Numeričke Tipkovnice) kako biste mogli ove numeričke tipke koristiti za unos brojki i računanje.

Kursorske Tipke

Za upravljanje kretanjem kursora koriste se četiri tipke sa smjerom (strelice) i [**Home**], [**PgUp**], [**PgDn**], [**End**].

←	Pomak kursora za jedno mjesto ulijevo.	PgUp	Pomak kursora na prethodnu stranicu.
→	Pomak kursora za jedno mjesto udesno.	PgDn	Pomak kursora na sljedeću stranicu.
↑	Pomak kursora za jedan redak gore.	Home	Pomak na početak retka (ili dokumenta).
↓	Pomak kursora za jedan redak dolje.	End	Pomak na kraj retka (ili dokumenta).

Povratna tipka, tipke **[Ins]** i **[Del]** u gornjem desnom kutu se koriste pri uređivanju.

Ins Num Lk	Ova tipka se koristi za promjenu načina upisivanja teksta s "umetanje" na "upis preko teksta".	Del Scr Lk	Pritisnite ovu tipku da izbrišete jedan znak udesno od kursora i za pomak teksta ulijevo za jedno mjesto.
Backspace ←	Pritisnite ovu tipku da izbrišete jedan znak ulijevo od kursora i za pomak teksta ulijevo za jedno mjesto.		

Funkcijske Tipke

■ **Windows Tipke**

Na tipkovnici se nalazi tipka s logotipom Windows ( ) i jedna s Logotipom programa ( ), koje izvršavaju funkcije koje su vezane uz operativni sustav Windows, kao što su otvaranje izbornika Start i pokretanje izbornika prečica. Više pojedinosti o ove dvije tipke potražite u priručniku operativnog sustava Windows ili u online pomoći.

■ **Tipka [Fn]**

Fn + F2	Promjena načina prikaza između LCD, vanjskog monitora ili oboje.	Fn + F7	Smanjuje glasnoću ugrađenog zvučnika.
Fn + F3	Omogućava ili onemogućava funkciju touchpada.	Fn + F8	Povećava glasnoću ugrađenog zvučnika.
Fn + F4	Smanjuje svjetlinu LCD zaslona.	Fn + F9	Onemogućava audio funkcije računala.
Fn + F5	Povećava svjetlinu LCD zaslona.	Fn + F12	Prebacuje računalo u obustavljeni način rada (ovisno o konfiguraciji sustava).

Upoznavanje s Touchpadom

Touchpad koji je ugrađen u vašem prijenosnom računali je pokazivački uređaj i kompatibilan je sa standardnim mišem, omogućava vam upravljanje prijenosnim računalom pokazivanjem mjesta kursora na ekranu i omogućivanjem izbora s ova dva gumba.

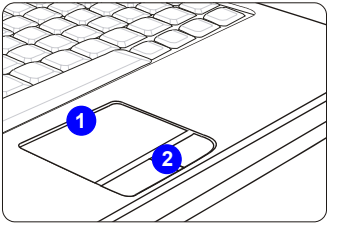

1. **Područje za Pomicanje Kursora**
   Ovo područje touchpada koje je osjetljivo na pritisak vam omogućava da položajem i pomicanjem svog prsta odredite položaj kursora na ekranu.

2. **Gumbi Enter**
   Rade kao tipka Enter na tipkovnici.

INFO

Slike touchpada su ovdje prikazane samo kao primjer i mogu se razlikovati od računala koje je kupio korisnik

Korištenje Touchpada

Pročitajte ove opise kako biste se upoznali s korištenjem touchpada:

- **Konfiguriranje Touchpada**

  Pokazivački uređaj možete prilagoditi vlastitim željama i potrebama. Primjerice, ako ste ljevoruki korisnik možda ćete htjeti međusobno zamijeniti funkcije dva gumba. Pored toga možete promijeniti veličinu, oblik, brzinu kretanja i ostale značajke kursora na ekranu.

  Konfiguraciju touchpada možete provesti pomoću standardnog upravljačkog programa za Microsoft ili IBM PS/2 u vašem operativnom sustavu Windows. Konfiguraciju možete promijeniti u **Svojstva miša** u **Upravljačkoj ploči** .

- **Pozicioniranje i Kretanje**

  Postavite prst na touchpad (obično je to kažiprst) i pravokutna podloga će raditi kako minijaturni duplikat vašeg zaslona. Kad pomaknete kažiprst preko podloge, pomaknut će se i kursor na ekranu u sitom smjeru. Kad prstom dođete do kraja podloge, podignite prst i položite ga na prikladno mjesto touchpada kako biste nastavili s pokretima i kretanjem.

- **Pokazivanje i Klik**

  Kad ste pomaknuli i doveli kursor iznad ikone, stavke izbornika ili naredbe koju želite izvršiti, jednostavno lagano kucnite po touchpadu ili pritisnite lijevu tipku za izbor. Ovaj postupak se naziva pokaži i klikni i on predstavlja osnovnu operaciju pri korištenju vašeg prijenosnog računala. Za razliku od klasičnog pokazivačkog uređaja kako što je miš, cijeli touchpad može raditi kao lijeva tipka pa ja svako kuckanje po touchpadu jednako kao pritisak na lijevu tipku.

Ako dvaput brzo kucnete po touchpadu to se smatra kao da ste dvaput kliknuli po mišu.

■ **Povuci i Spusti**

Možete premještati datoteke ili objekte u vašem računalu korištenjem funkcije drag-and-drop (povuci i spusti). To možete učinit tako da postavite kursor na željenu stavku i dvaput lagano kucnete na touchpad te zadržite prst na touchpadu nakon drugog udarca. Sada ćete moći povlačenjem prsta po touchpadu povlačiti izabranu stavku do željenog mjesta na ekranu, gdje možete odvojiti prst od touchpada kako biste stavku na tom mjestu ispustili. Alternativno, nakon odabira stavke možete pritisnuti i držati pritisnutim lijevi gumb i zatim pomicati prst po touchpadu do željenog mjesta; na kraju otpustite lijevi gumb kako biste dovršili radnju povlačenja i ispuštanja.

1. Pomaknite kursor povlačenjem vašeg kažiprsta.
2. Zglavak svoje šake smjestite udobno na stol.

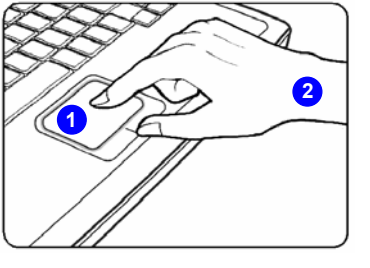

Nešto Tvrdom Disku

Vaše prijenosno računalo je opremljeno tvrdim diskom od 2,5 inča. Tvrdi disk je uređaj za spremanje podataka s puno većom brzinom i kapacitetom od ostalih uređaja za čuvanje podataka, poput disketnog pogona ili pogona za optičko spremanje podataka. Zbog toga se na njemu obično instalira operativni sustav i softverski programi.

Kako ne bi došlo do neočekivanog gubitka podataka sustava, redovito izrađujte sigurnosne kopije vaših važnih i kritičnih datoteka.

Nemojte isključivati prijenosno računalo dok je uključena LED koja označava rad tvrdog diska.

Nemojte ugrađivati ili vaditi tvrdi disk dok je računalo uključeno. Zamjenu tvrdog diska smije izvršiti samo ovlašteni prodavač ili servisni predstavnik.

Priključivanje Vanjskih Uređaja

I/O (ulazni / izlazni) priključci na vašem računalu vam omogućavaju priključivanje perifernih uređaja. Svi ovdje navedeni uređaji su samo radi primjera.

Upotreba Vanjskoga Optičkog Uređaja za Spremanje Podataka

Dodatni vanjski optički uređaj za spremanje podataka može doći zajedno s prijenosnim računalom. Stvarni vanjski optički uređaj za spremanje podataka se može razlikovati u ovisnosti o kupljenom modelu.

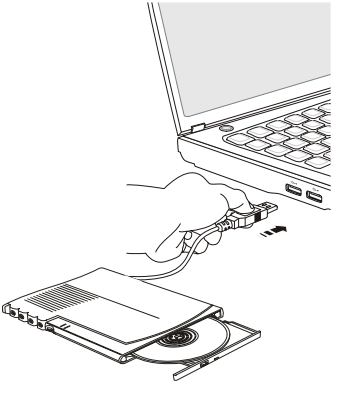

INFO

Na referentnim slikama su prikazani uređaji koji se mogu razlikovati od stvarnih koje posjeduju korisnici.

- **DVD Kombinirani Pogon:** Ovaj vam uređaj omogućava čitanje DVD i CD diskova te snimanje na CD formatu.

- **DVD Dvojni Pogon:** Osim čitanja DVD i CD diskova, ovaj uređaj vam omogućava snimanje u CD formatu te u –R/RW i +R/RW DVD formatima.

- **DVD Višestruki:** Radi kao višefunkcionalni DVD dvojni pogon DVD RAM pogon.

- **Blu-ray:** To je optički disk visokog kapaciteta koji čuva video visoke definicije (HD) na jednostranom disku. Blu-ray podržava naprednije H.264 i VC-1 algoritme video kodiranja (codece) kao i MPEG-2, koji se koristi za DVD. On također podržava najvišu HDTV razlučivost.

Priključivanje Perifernih Uređaja

Priključivanje USB Uređaja

Ovo prijenosno računalo posjeduje USB priključke za priključivanje raznih USB uređaja kao što su miš, tipkovnica, digitalni fotoaparat, web kamera, pisač, vanjski uređaj za spremanje podataka, itd.. Za priključivanje ovih uređaja morate prvo instalirati potrebne upravljačke programe i zatim priključiti uređaj na prijenosno računalo. Ovo prijenosno računalo je u stanju samo prepoznati priključeni instalirani USB uređaj i ako nema detekcije uređaja, molimo ručno omogućite USB uređaje odlaskom na **Izbornik Start**/ **Upravljačka Ploča**/ **Dodaj Hardver** kako biste dodali novi uređaj.

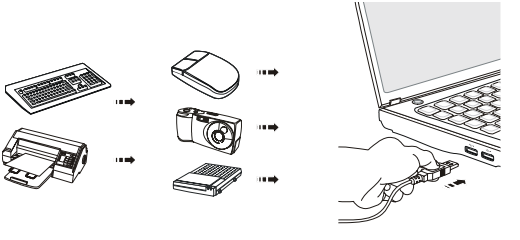

Priključivanje Vanjskih Uređaja za Prikaz Slike

Ovo računalo posjeduje VGA priključak za priključivanje većeg zaslona s višom razlučivošću.

15-polni D-sub VGA priključak omogućava korisnicima priključivanje vanjskog monitora ili drugoga standardnog VGA-kompatibilnog uređaja (kao što je projektor) radi uvećanog prikaza zaslona na računalu.

Pri priključivanju vanjskog zaslona pobrinite se da računalo i vanjski zaslon budu isključeni te tek onda izvršite njihovo povezivanje.

Kad ste priključili zaslon na prijenosno računalo, uključite računalo a vanjski zaslon će se podesiti na zadanu postavku. Ako se to ne dogodi, promijenite način prikaza pritiskom na [**Fn**]+[**F2**]. Alternativno, možete promijeniti način prikaza konfiguriranjem postavki u **Svojstva zaslona** operativnog sustava Windows.

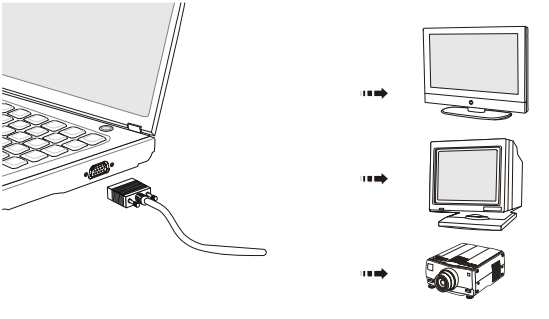

Spajanje Uređaja za Komunikaciju

Korištenje Lokalne Mreže (LAN)

RJ-45 na prijenosnom računalu vam omogućava povezivanje s uređajima lokalne mreže LAN (local area network – lokalna mreža), kao što su koncentrator, preklopnik i pristupnika, ostvarivanje mrežne veze.

Više pojedinosti ili detaljne korake za povezivanje s LAN zatražite od vašeg osoblja MIS ili pomoć mrežnog upravitelja.

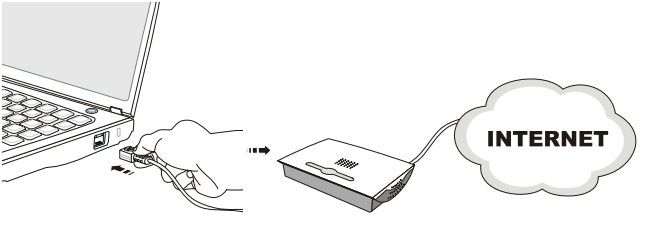

Sigurno Uklanjanje Hardvera

Kad je bilo koji uređaj povezan s prijenosnim računalom, u traci sa zadacima će se pojaviti ikona Sigurnog Uklanjanja Uređaja. Dvaput kliknite na ovu ikonu kako bi se otvorio dijaloški okvir za Sigurno Uklanjanje Hardvera. Moći ćete ovdje vidjeti sve priključene periferne uređaje. Ako želite ukloniti bilo koji od njih, dođite s kursorom na uređaj i kliknite **Stop**. Dolje prikazana slika je ovdje samo kao primjer.

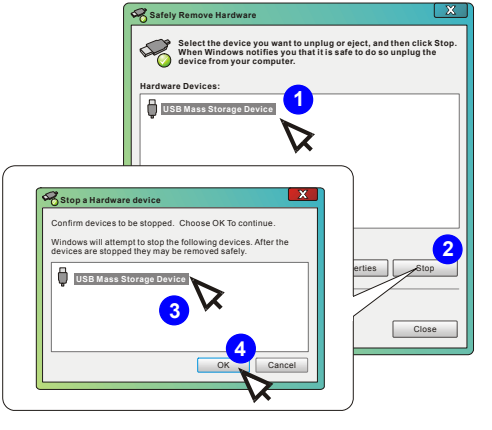

Instalacija Windows XP

Slijedite donje upute pri instalaciji operativnog sustava Windows XP na vašem prijenosnom računalu.

Preduvjeti za Instalaciju

- CD-ROM ili DVD-ROM s USB sučeljem za instalaciju
- Službeni Windows® XP servisni paket 2 (ili noviji) Microsoft® instalacijski disk
  Imajte na umu da starije verzije OS Windows® ne podržavaju CD-ROM ili DVD-ROM sa USB sučeljem. Molimo uvjerite se kao raspolažete službenom verzijom instalacijskog diska Windows® XP servisni paket 2 (ili noviji)
- Pogona za USB flash disk ili vanjski tvrdi disk s kapacitetom od najmanje 2 GB.
- Objedinjeni aplikacijski disk (koji sadrži punu verziju s korisničkim priručnikom, upravljačkim programima, uslužnim programima i dodatnim funkcijama za oporavak, itd.) ovog računala

Instaliranje Windows XP

- Priključite napajački kabel na AC adapter i na računalo.
- Priključite na računalo vanjski USB CD-ROM ili DVD-ROM
- Stavite instalacijski disk s Windows® XP servisni paket 2 (ili noviji) u priključeni vanjski USB CD-ROM ili DVD-ROM.
- Pokrenite sustav i pritisnite <F11> za vrijeme pokretanja sustava.
- Izaberite uređaj za pokretanje [USB:xxxxxxx (može se označitii drukčijim imenom)] radi pokretanja s optičkog pogona.

- Izbrišite sve postojeće particije dok se pojavljuje instalacijski ekran za Windows® XP. Snažno vam preporučujemo da napravite sigurnosnu kopiju podatak koji su pospremljeni u priključenom vanjskom tvrdom disku ili USB flash pogonu.
- Pritisnite <Enter> i izaberite [Format the partition using the NTFS file system] datoteka kako biste započeli instalaciju operativnog sustava Windows® XP.
- Slijedite upute na ekranu za nastavak i dovršavanje postupka instalacije.
- Pokrenite iznova sustav i uđite u operativni sustav Windows® XP. Stavite objedinjeni disk ovog računala u vanjski USB CD-ROM ili DVD-ROM.
- Pratite Čarobnjak za instalaciju upravljačkih programa radi instalacije svih upravljačkih programa.

POGLAVLJE 4

Postava BIOS-a

O Postavi BIOS-a

Kad je Potrebno Postavljati BIOS?

Postavu BIOS-a ćete trebati pokrenuti u ovim slučajevima:

- Pojavila se poruka s greškom na ekranu za vrijeme pokretanja sustava i od vas se traži da pokrenete SETUP (POSTAVA).
- Vi želite promijeniti zadane postavke za prilagodljive značajke.
- Želite ponovo učitati zadane postavke za BIOS.

Kako se Pokreće Postava BIOS-a?

Za pokretanje uslužnog programa postave BIOS-a isključite prijenosno računalo i pritisnite tipku [Del] za vrijeme POST postupka.
Ako poruka iščezne prije nego ste odgovorili, a vi ipak želite pokrenuti Postavu, pokrenite iznova sustav njegovim ISKLJUČIVANJEM i UKLJUČIVANJEM ili istodobnim pritiskom na tipke [Ctrl]+[Alt]+[Delete] radi ponovnog pokretanja.

Imajte na umu da su slike ekrana i mogućnosti postave u ovom poglavlju navedene samo kao primjeri. Stvarni ekrani za postavljanje i mogućnosti na vašem prijenosnom računalu mogu se razlikovati zbog ažuriranja BIOS-a.

Upravljačke Tipke

Možete koristiti samo tipkovnicu za upravljanje kursorom u uslužnom programu za postavu BIOS-a.

←	Pritisnite lijevu strelicu kako biste izabrali jedan naslov izbornika.	→	Pritisnite desnu strelicu kako biste izabrali jedan naslov izbornika.
↑	Pritisnite strelicu za gore kako biste izabrali jednu stavku pod naslovom izbornika.	↓	Pritisnite strelicu za dolje kako biste izabrali jednu stavku pod naslovom izbornika.
Shift + + =	Povećajte vrijednost postavke ili izvršite promjene.		
– -	Smanjite vrijednost postavke ili izvršite promjene.		
Enter	1) Otvorite izabranu stavku kako biste promijenili mogućnosti podešavanja. 2) Otvorite podizbornik kad je dostupan.		
Tab	Kod nekih stavki pritisnite ovu tipku kako biste promijenili polje za podešavanje.		
F1	Otvorite ekran pomoći s podacima o upravljačkim tipkama.		
Esc	1) Napustite uslužni program za postavu BIOS-a. 2) Povratak na prethodni ekran u podizborniku.		

Izbornik za Postavu BIOS-a

Kad uđete u Program za Postavu BIOS-a, na ekranu će se pojaviti glavni izbornik. Izaberite oznake za ulazak u druge izbornike.

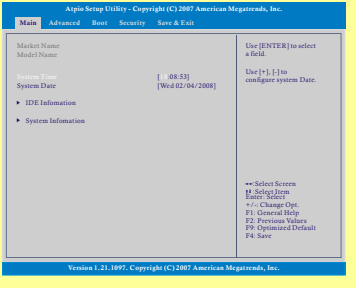

Main Menu (Glavni Izbornik)

Prikazuje pregled podataka sustava o verziji BIOS-a, CPU značajke, veličinu memorije te podešeni datum i vrijeme sustava.

Advanced Menu (Napredni Izbornik)

Konfigurira IDE i USB postavke.

Boot Menu (Izbornik Pokretanja)

Postavlja vrstu pokretanja i redoslijed pokretanja.

Security Menu (Izbornik Sigurnosti)

Instalira ili briše postavke o lozinci nadzornika ili korisnika.

Save & Exit Menu (Izbornik za Spremanje i Izlaz)

Sprema ili odbacuje promjene prije izlaska iz Izbornika za Postavu BIOS-a.

Main Menu (Glavni Izbornik)

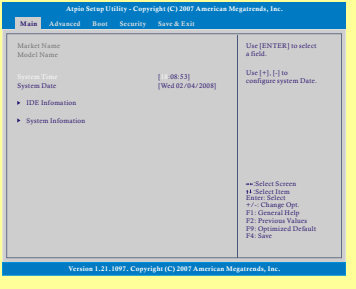

- **System Time (Vrijeme Sustava)**

  Ova stavka vam omogućava da postavite vrijeme sustava. Ura sustava će raditi bez obzira da li je računalo isključeno ili u stanju mirovanja. Format vremena je [sati:minute:sekunde].

- **System Date (Datum Sustava)**

  Ova stavka vam omogućava da postavite datum sustava. Format datuma je ovaj [dan:mjesec:datum:godina].

Day (Dan)	Dan u tjednu, od Ned do Sub, što je određeno BIOS-om (samo za čitanje).
Month (Mjesec)	Mjeseci od 01 (Siječanj) do 12 (Prosinac).
Date (Datum)	Datum od 01 do 31.
Year (Godina)	Godinu može podesiti korisnik.

- **IDE Information (Podaci o IDE)**

  Ova stavka prikazuje vrstu IDE uređaja koji su instalirani u prijenosnom računalu. Pritisnite **[Enter]** kako bi se otvorio prozor koji prikazuje detaljne podatke o uređaju, uključujući ime uređaja, dobavljača, LBA način rada, PIO način rada i više, itd..

- **System Information (Podaci o sustavu)**

  Ova stavka osigurava podatke o firmveru, procesoru i memoriji sustava.

Advanced Menu (Napredni Izbornik)

- **Intel(R) SpeedStep(tm)**

  Ova stavka vam omogućava ili onemogućava Intel SpeedStep tehnologiju. Kad je postavljeno na **Disabled (Onemogućeno)**, ovaj sustav će uvijek raditi u načinu rada za očuvanje snage (procesor radi pri FSB400-600MHz ili FSB533-800MHz). Ako želite optimizirati procesor, postavite ovu stavku na **Enabled (Omogućeno)**, kako bi se brzina procesora kontrolirala korištenjem vašega operativnog sustava i programa. Mogućnosti podešavanja: **Enabled (Omogućeno)** i **Disabled (Onemogućeno)**.

- **AHCI Mode** (Advanced Host Controller Interface – Sučelje naprednog host kontrolera)

  Koristite ovu stavku kako biste omogućili ili onemogućili AHCI režim. Mogućnosti podešavanja: **Disabled (Onemogućeno)** i **Enabled (Omogućeno)**. Zadana postavka je **Disabled (Onemogućeno)**.

- **Legacy USB Support (USB Podrška Nasljeđivanja)**

  Izborom **Enabled** (Omogućeno) omogućava se korisnicima korištenje USB uređaja poput miša, tipkovnice ili prijenosnog diska u DOS sustavu ili omogućava korisnicima pokretanje sustava s USB uređaja. Mogućnosti podešavanja: **Enabled (Omogućeno)** i **Auto (Automatski)**.

- **PCI Latency Timer (Tajmer Kašnjenja PCI)**

  Ova stavka određuje kako dugo će svaki PCI uređaj držati sabirnicu prije nego je drugi preuzme. Kad se postavi na višeu vrijednost, svaki PCI uređaj može provesti transakcije u dužem vremenu i na taj način povećati efektivnu širinu PCI opsega.

  Za bolji rad PCI morate postaviti stavku na što veću vrijednost. Mogućnosti podešavanja: **32, 64, 96, 128, 160, 192, 224** i **248**.

Boot Menu (Izbornik Pokretanja)

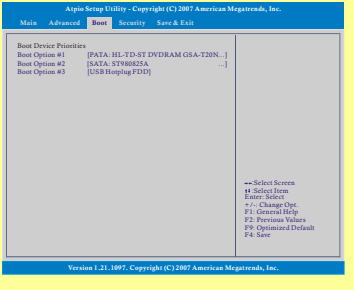

- **Boot Device Priority (Prioritet Uređaja za Pokretanje)**

  Ove stavke pokazuju redoslijed uređaja za pokretanje gdje će BIOS pokušavati učitati operativni sustav diska.

- **1st, 2nd , and 3rd Boot Option (Prva, druga i treća mogućnost pokretanja)**

  Ove omogućavaju vam da postavite redoslijed uređaja za pokretanje gdje će BIOS pokušavati učitati operativni sustav diska.

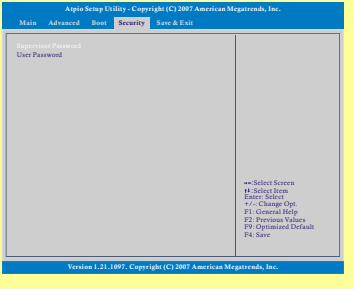

Security Menu (Izbornik Sigurnosti)

- **Supervisor Password (Lozinka Nadzornika)**

  Kad se ova lozinka izabere, pojavit će se na ekranu okvir s porukom kao dolje:

```
Enter New Password
```

Upišite lozinku duljine do šest znakova i pritisnite **[Enter]**. Ovdje upisana lozinka će zamijeniti prijašnju lozinku u memoriji CMOS. Također možete pritisnuti **[ESC]** kako biste prekinuli izbor bez upisivanja lozinke.

Podešavanje prema donjem opisu:

Stup (Postava)	Upit za lozinku se postavlja samo kad korisnici pokušaju pokrenuti Setup (Postava).
Always (Uvijek)	Upit za lozinku se pojavljuje svaki put kad se uključi prijenosno računalo ili kad krajnji korisnik pokuša pokrenuti Setup (Postava).

Za brisanje prijašnje lozinke samo pritisnite **[Enter]** kad se od vas zatraži da upišete novu lozinku. Pojavit će se okvir s porukom koja govori kako će lozinka biti onemogućena. Kad se lozinka onemogući, sustav će se pokrenuti i vi ćete ući u Setup (Postava) bez upisivanja lozinke.

- **User password (Korisnička Lozinka)**

  Postavite korisničku lozinku u okviru ove stavke. Imajte na umu da lozinka nadzornika omogućava korisniku upis i promjenu postavki na izborniku Postava; Korisnička lozinka vam samo omogućava ulazak u izbornik postave, ali nećete imati prava da izvršite promjene.

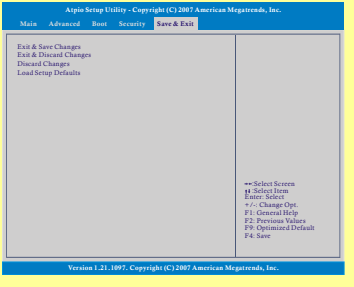

Save & Exit Menu (Izbornik za Spremanje i Izlaz)

- **Exit and Save Changes (Izlaz i Spremanje Promjena)**

  Spremite promjene koje ste izvršili i izađite iz uslužnog programa.

- **Exit and Discard Changes (Izlaz i Odbacivanje Promjena)**

  Izađite iz programa bez spremanja promjena koje ste izvršili.

- **Discard Changes (Odbaci Promjene)**

  Odbacuje promjene i opet učitava prijašnju konfiguraciju prije pokretanja uslužnog programa.

- **Load setup Defaults (Učitaj Zadane Postavke za Postavu)**

  Izaberite ovu stavku radi učitavanja zadanih postavki.