Brugervejledning

1

Indledning

Tillykke med, at du nu er bruger af dette udstyr, det perfekt konstruerede udstyr. Du vil få en udsøgt og professionel oplevelse, når du bruger dette fortræffelige udstyr. Vi er stolte af at kunne oplyse, at dette udstyr er grundigt testet, og vi garanterer en uovertruffen driftsikkerhed og kundetilfredshed.

Udpakning

Pak først forsendelsen ud og tjek alle delene omhyggeligt. Kontakt øjeblikkeligt din lokale forhandler, hvis nogle af de indeholdte dele er beskadigede eller mangler. Gem også æsken og anden emballage, hvis du skulle få brug for at sende apparatet i fremtiden. Pakken skal indeholde følgende dele:

- VR-rygsækcomputer
- Lynvejledning
- Vækselstrøms-/jævnstrømsadapter og vekselstrømledning
- 3-i-1-kabel til VIVE

Produktoversigt

Dette afsnit giver en beskrivelse af udstyrets grundlæggende aspekter. Det vil hjælpe dig til at lære mere om dette udstyrs udseende, inden du bruger det. Vær opmærksom på, at figurerne vist her kun er til reference.

Set forfra

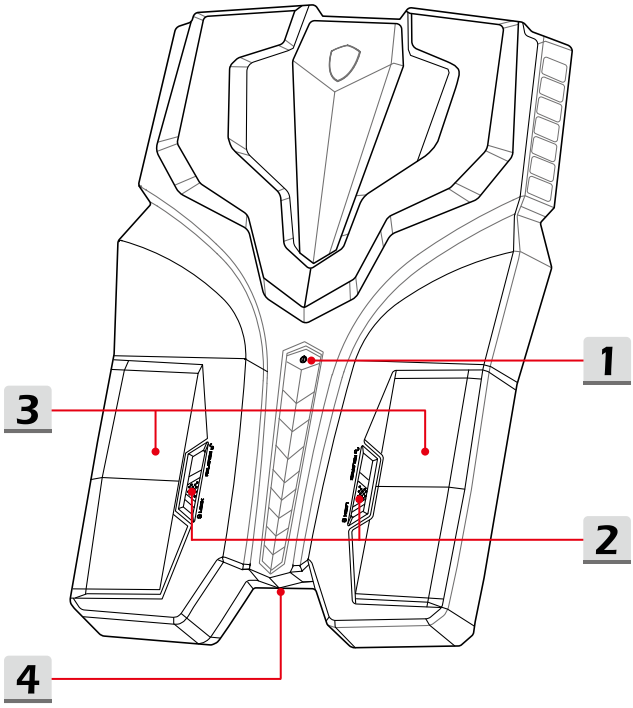

1. **Strømknap / strøm-LED**

Strømforsyning	**Strømknap** • Brug denne knap til at tænde eller slukke (ON/OFF) for dit udstyr. • Brug denne knap til at bringe udstyret tilbage fra slumretilstand. • Bemærk: Dette udstyr kan også bringes tilbage fra slumretilstand ved en hver aktivitet med mus eller tastatur. **Strømlysdiode** • LED'en lyser, når der tændes for udstyret. • LED'en slukkes, når der slukkes for udstyret.

2. **Knap til fastgørelse/frigørelse af batteriet**
   Batteriet kan ikke flyttes, når knappen er i låst tilstand. Når knappen skubbes til frigørelsesposition, kan batteriet fjernes.

3. **Batteripakke**
   Denne enhed forsynes med strøm af batteripakken, når strømadapteren er frakoblet.

4. **Strømstik**
   Dette stik er til at tilslutte vekselstrøms-/jævnstrømsadapteren og forsyning af enheden med strøm.

Set bagfra

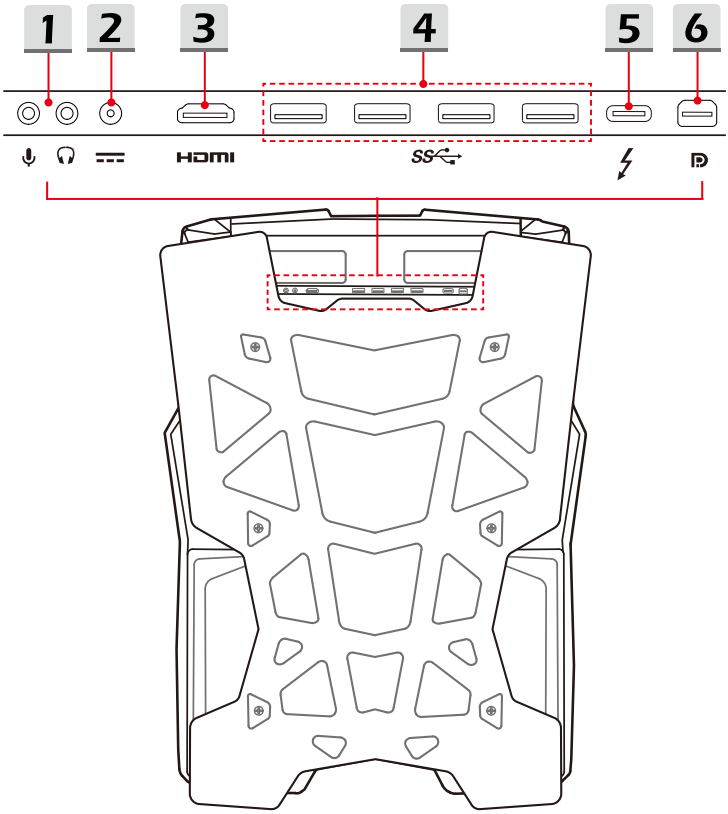

1. **Lyd-portstik**

	Mikrofon Bruges til en ekstern mikrofon.
	Hovedtelefon Et stik til højttalere eller hovedtelefoner.

2. **Strømstik**
   Stikket bruges til at forsyne VR-headsettet med strøm.

3. **HDMI-stik**
   HDMI-teknologien (High-Definition Multimedia Interface) er industriens førende interface og de-facto standardtilslutningen til HD- (high-definition) og UHD-udstyr (ultra high-definition).

4. **USB 3.0-port**
   USB 3.0, SuperSpeed USB, yder hurtigere interfacehastigheder til tilslutning af forskellige apparater f.eks. lagringsenheder, harddiske eller videokameraer og tilbyder flere fordele i kraft af højhastigheds dataoverførsel.

5. **Thunderbolt (Type-C)**
   Thunderbolt™ 3 understøtter en datahastighed på op til 40Gbps, dual 4K viser skærm-output, USB 3.1-tilslutning og en transportabel opladefunktion med op til 5V/3A.

6. **Mini-DisplayPort**
   Mini-DisplayPort'en er en miniatureversion af DisplayPort'en, med en egnet adapter kan mini-display-porten anvendes til at drive displays med et VGA, DVI eller HDMI interface.

Specifikationer

Specifikationerne angivet her, er kun vejledende, og kan blive ændret uden varsel. Det faktisk solgte produkt er for forskelligt fra område til område.

Besøg MSIs officielle websted på www.msi.com, eller kontakt din lokale forhandler for at få oplyst de korrekte specifikationer for det produkt du har købt.

Fysiske karakteregenskaber	
Mål	291,9 (B) x 409,3 (D) x 71 (H) mm
Vægt	3,55 kg
CPU	
Pakke	BGA
CPU-processortype	Intel® SKL-H K serier CPU
Kerne-chip	
PCH	Intel® HM170/ CM236
Hukommelse	
Teknologi	DDR4 2400MHz
Hukommelse	SO-DIMM-slots x 2
Maksimum	Op til 32GB
Strømforsyning	
Vekselstrøms-/ jævnstrømsadapter	230W, 19,5V Input: 100~240V, 50~60Hz Output: 19,5 V ⎓ 11,8A ⊖-●-⊕
RTC-batteri	Ja
Lagring	
SSD	M.2 SSD NVMe PCI-e

I/O- port	
USB	x 4 (USB 3.0)
Thunderbolt™ 3	x 1 USB 3.1 type C-interface, 4k-udgang ved 60 Hz understøttes 5V/3A output til opladning understøttes (valgfrit)
Mik. ind	x 1
Hovedtelefon ud	x 1 (S/PDIF-Out understøttet)
HDMI	x 1, 4k-udgang ved 60 Hz understøttes
Mini-DisplayPort	x 1, 4k-udgang ved 60 Hz understøttes
Kommunikationsport	
LAN	Understøttelse med USB-dongle (ekstraudstyr)
Trådløst LAN	Understøttet
Bluetooth	Understøttet
Video	
Grafik	NVIDIA® GeForce® diskret grafik-understøttet
VRAM	GDDR5, baseret på GPU-struktur

Brugervejledning

2

Sådan kommer du godt i gang

Batteriforbrug

Brugere kan udskifte ét batteri uden at slukke for systemet eller bruge en adapter. Det er dog nødvendigt at have VR-rygsækcomputeren tilsluttet en stikkontakt, før begge batterier fjernes.

Sådan installeres batteriet

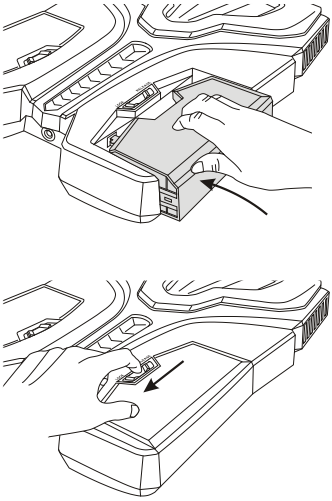

Sådan fjernes batteriet

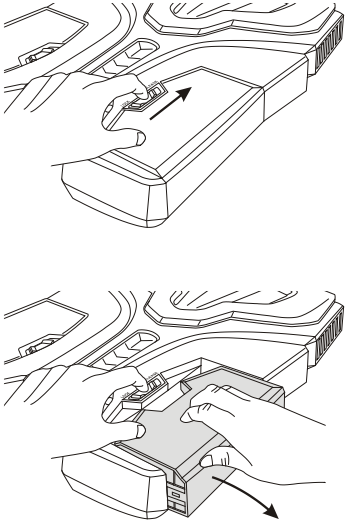

Slut VR-rygsækcomputeren til en stikkontakt

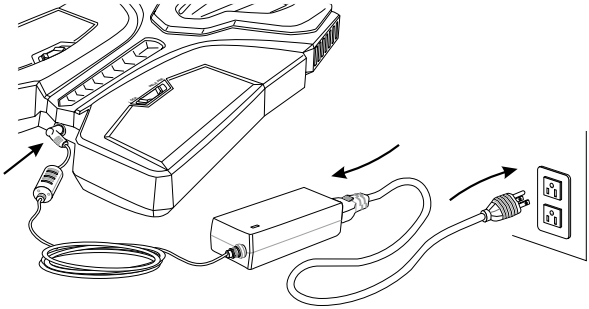

Batteristatus

VR-rygsækcomputeren kommer med batteriindikatorer, hvor antallet af oplyste lamper ved siden af holderen viser batterilevetiden (procent).

Lampe	Procent
1	25% Bemærk: Lampen blinker for at angive, at batteriniveauet er lavt.
2	50%
3	75%
4	100%

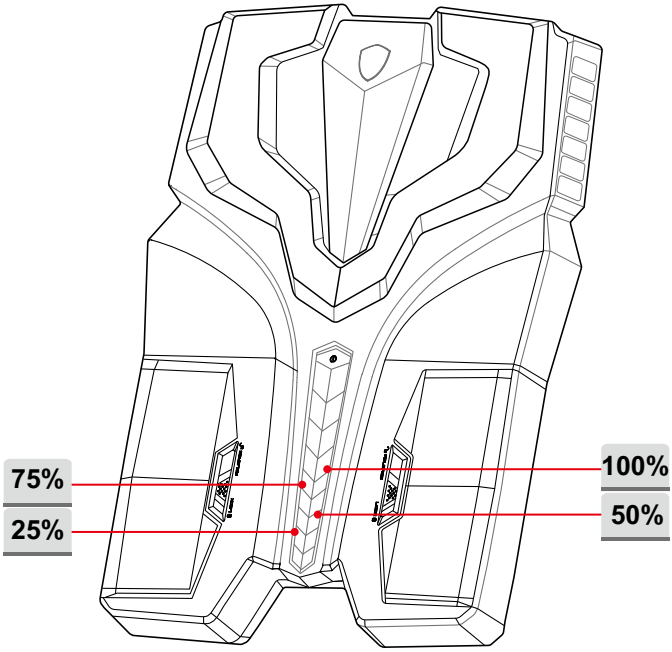

Sådan defineres strømknappen

Det anbefales, at brugeren definerer strømknapper, inden alt VR-udstyr gøres klar. Brugeren kan vælge, om vedkommende vil lukke ned eller sætte i slumretilstand, ved at trykke på strømknappen.

1. Gå til [Control Panel] (Kontrolpanel), vælg [Power Options] (Strømindstillinger), og klik derefter på [Choose what the power button does] (Vælg, hvad strømknappen gør).
2. Vælg [Sleep] (Gå i slumretilstand) eller [Shut down] (Luk ned) på rullelisten.

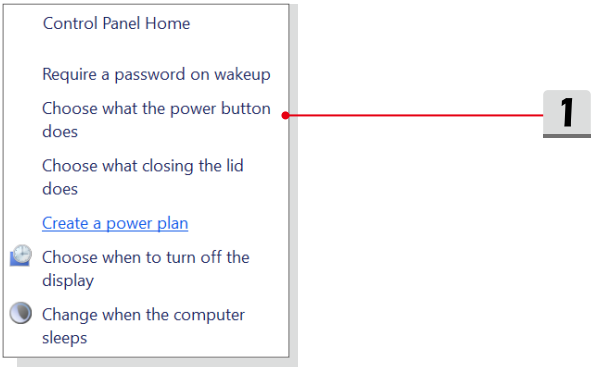

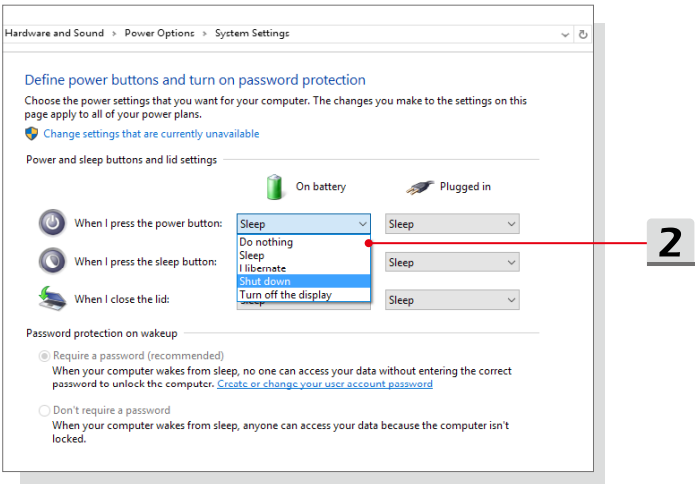

Sådan bæres VR-rygsækcomputeren

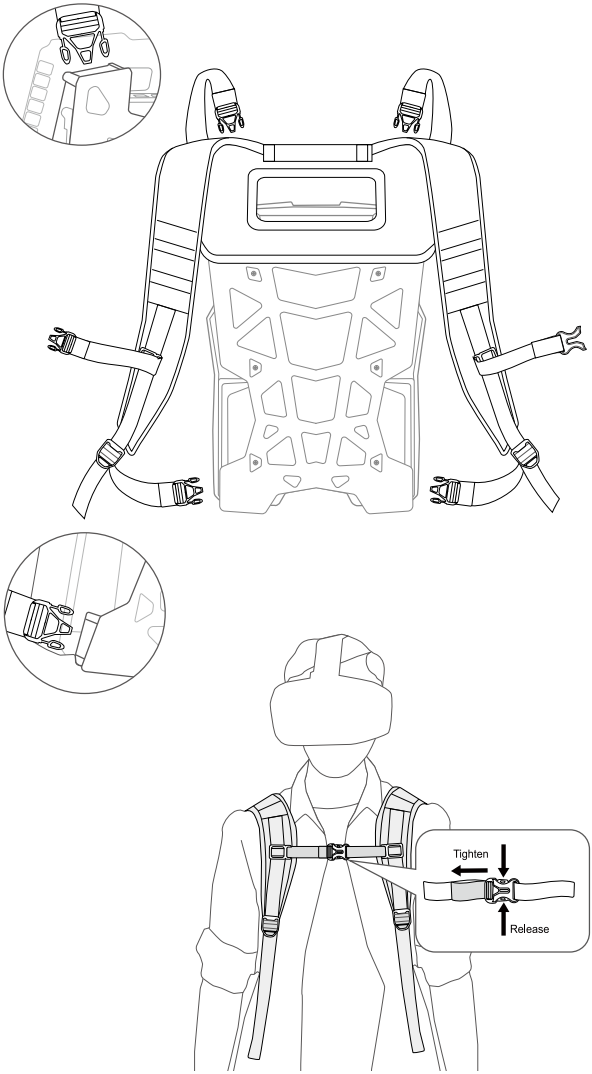

Sådan konfigureres VR-rygsækcomputeren for første gang

Slut en skærm til VR-rygsækcomputeren

Slut VR-rygsækcomputeren til en skærm vha. mini-DisplayPort, og slut den så til en vekselstrømskilde. Tænd for VR-rygsækcomputeren. VR-headsettet må IKKE tilsluttes endnu.

Bemærk:

- VR-headsettet og skærmen må IKKE tilsluttes samtidigt under første opstart.
- Når brugere ændrer indstillinger og scenarierne, skal fjernkonfigurationen nulstilles.
- Find detaljerede indstillinger i leverandørens vejledning til VR-enheden.

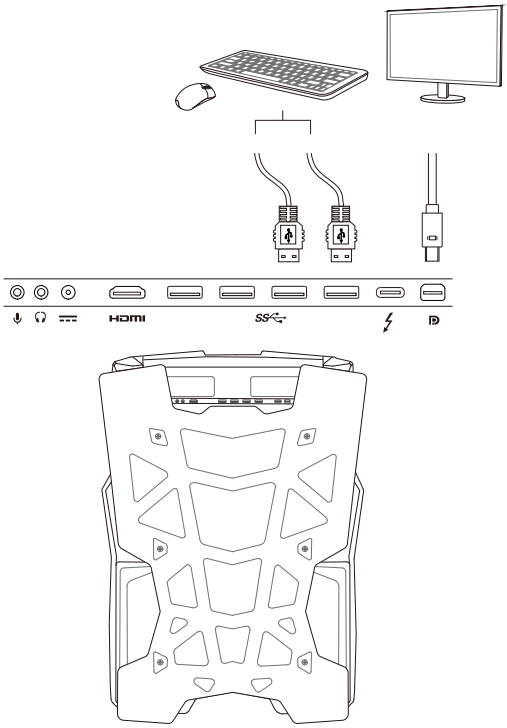

Konfigurer forbindelse til fjernskrivebord i Windows 10 Pro-systemet

Følgende konfiguration viser, hvordan du aktiverer forbindelser til fjernskrivebord på computeren med Windows 10 Pro. Denne funktion findes kun til Windows 10 Pro.

Brugere kan også overveje at bruge Miracast eller Trådløs HDMI som alternative løsninger. Find oplysninger i forbindelse med andre operativsystemer i "Projicer til en trådløs skærm med Miracast" på Microsoft-webstedet.

- Indstil adgangskode
  1. Klik på ikonet , og vælg [Settings] (Indstillinger).
  2. Gå til [Accounts/ Sign-in options] (Konti/ Indstillinger for logon) for at indstille adgangskoden.

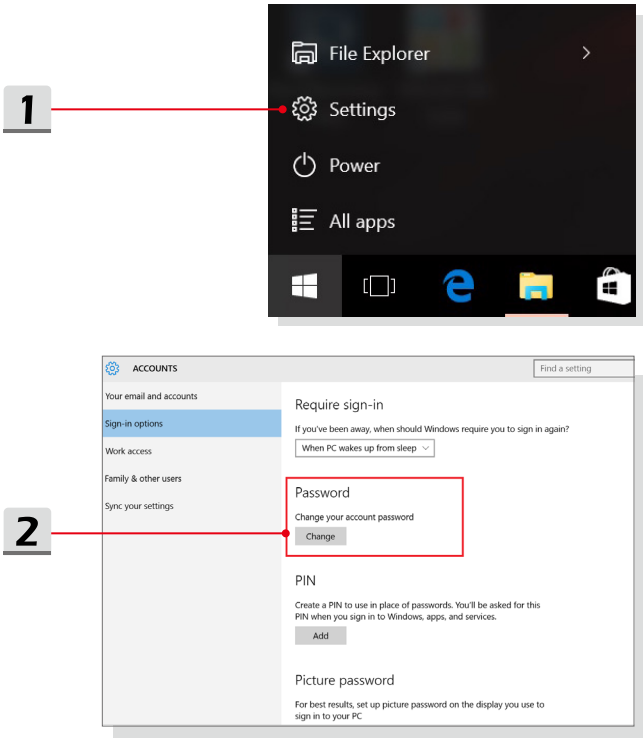

- Tillad fjernforbindelses

1. Åbn [System], gå ti [Remote settings] (Indstillinger for fjernforbindelse), vælg [Allow remote connections to this computer] (Tillad fjernforbindelser til denne computer) for at aktivere fjernskrivebord.
2. Slut VR-rygsækcomputeren til en trådløs router, kopiér IP-adressen fra Windows-netværk og Delingscenter. Slut den eksterne klientcomputer til den samme trådløse router. Sørg for, at VR-rygsækcomputeren og fjerncomputeren er i den samme arbejdsgruppe.

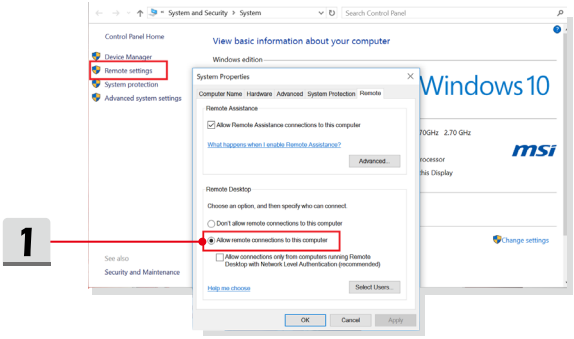

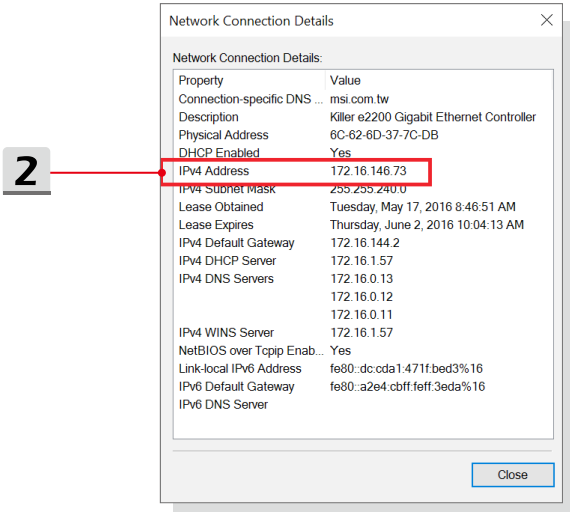

- Konfigurer forbindelse til fjernskrivebord

1. Aktivér Forbindelse til fjernskrivebord på klientcomputeren, og klik på [Show Options] (Vis indstillinger).
2. Gå til fanen [Local Resources] (Lokale ressourcer), klik på [Settings] (Indstillinger), og markér [Play on remote computer] (Afspil på fjerncomputer).
3. Indtast VR-rygsækcomputerens IP-adresse og brugernavn på fanen [General] (Generelt), og klik på [Connect] (Opret forbindelse) for at indtaste adgangskoden.

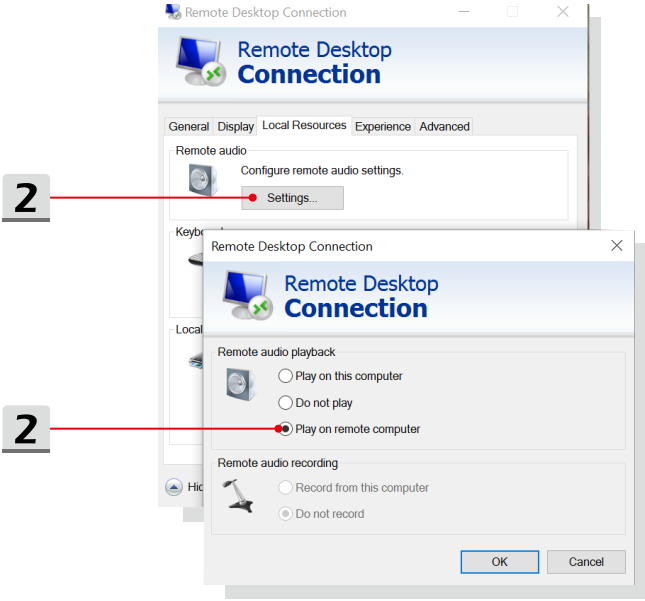

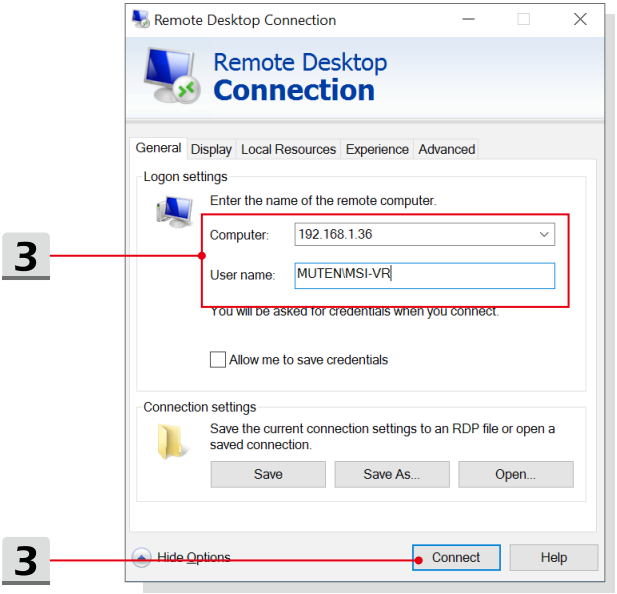
Remote Desktop Connection
Remote Desktop
Connection
General
Display
Local Resources
Experience
Advanced
Logon settings
Enter the name of the remote computer.
Computer:
192.168.1.36
User name:
MUTEN\MSI-VR
You will be asked for credentials when you connect.
Allow me to save credentials
Connection settings
Save the current connection settings to an RDP file or open a saved connection.
Save
Save As...
Open...
Hide Options
Connect
Help
3
3

Slut VR-headsettet til VR-rygsækcomputeren

Slut VR-headsettet til VR-rygsækcomputeren, og kobl skærmen fra.

Bemærk: Hvis du er en aktiv bruger af HTC VIVE, skal du udskifte kablerne på VIVE-headsettet med 3-i-1-kablerne til VIVE, så du får en fordybende VR-oplevelse.
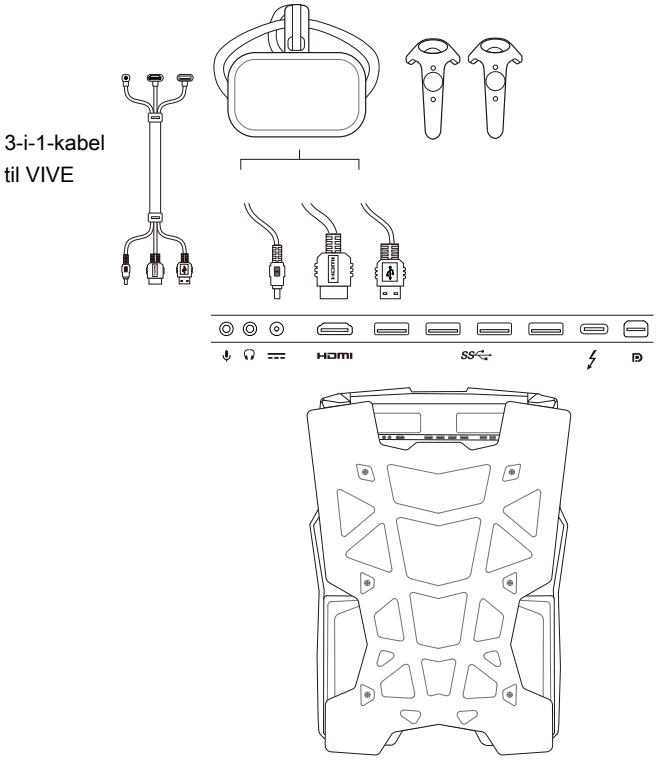
Aktivér VR-software fra den eksterne klientcomputer. Nu er du klar til at udforske verden med virtuel virkelighed.